v.3.0-10.2025

stalgast

ZMYWARKA DO GARNKÓW I TAC
SPÜLMASCHINE FÜR TÖPFE UND PFANNEN
DISHWASHER FOR POTS AND TRAYS

805025

PL 3-12

DE 13-22

EN 23-31

Instrukcja obsługi - Instrukcja oryginalna
Bedienungsanleitung - Übersetzung der Originalbedienungsanleitung
Instruction manual - Translation of the original manual

1

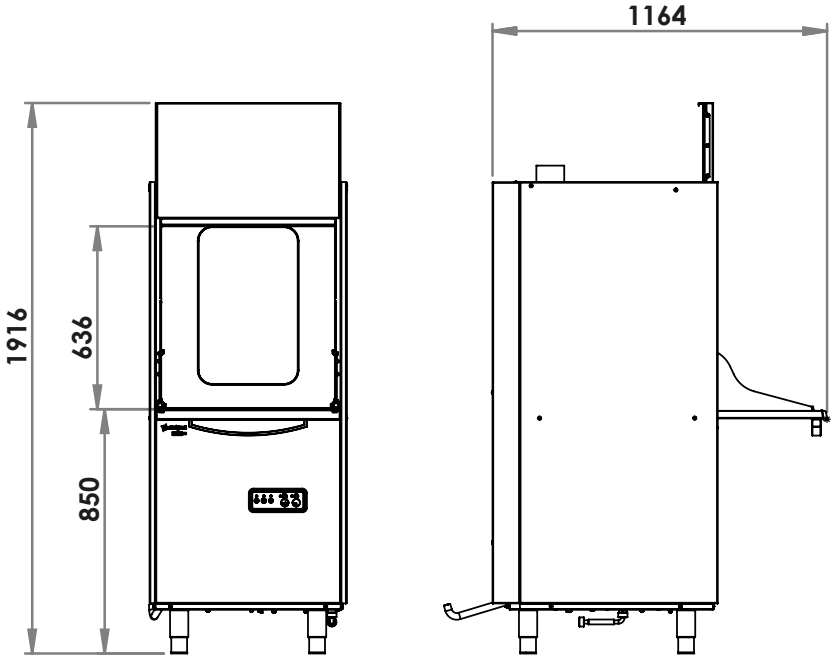
1164
1916
636
850

2

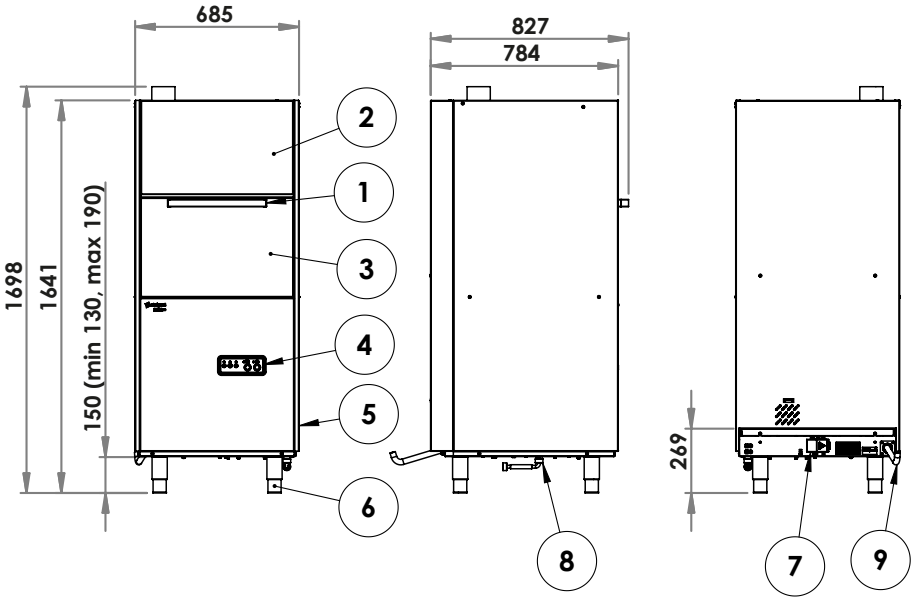
685
827
784
1698
1641
150 (min 130, max 190)
269
1
2
3
4
5
6
7
8
9

Dziękujemy Państwu za zakup naszego produktu. Przed pierwszym użyciem prosimy dokładnie zapoznać się z niniejszą instrukcją obsługi. Aby zapewnić Państwu najlepsze rozwiązania techniczne urządzeń, stale rozwijamy je technologicznie. Z tego względu zdjęcia i rysunki w poniższej instrukcji mogą różnić się od zakupionego urządzenia. **Aktualna instrukcja obsługi każdego urządzenia dostępna jest na stronie internetowej www.stalgast.com w zakładce „pliki do pobrania" przy opisie produktu.**

UWAGA: Instrukcję należy przechowywać w bezpiecznym oraz dostępnym dla personelu miejscu. Producent zastrzega sobie prawo do zmiany parametrów technicznych urządzeń. Kopiowanie instrukcji bez zgody producenta jest zabronione.

1. INSTRUKCJE BEZPIECZEŃSTWA

Nieprzestrzeganie tej instrukcji może spowodować zagrożenie życia.

- UWAGA: Jeżeli urządzenie zostało uszkodzone podczas transportu nie wolno go podłączać!
- Przy dłuższej przerwie w pracy urządzenia, (przerwy nocne, przerwy świąteczne itp.) należy bezwzględnie odłączyć urządzenie od zasilania elektrycznego.
- Nieprawidłowa obsługa i niewłaściwe użytkowanie może spowodować poważne uszkodzenie urządzenia lub zranienie osób.
- Urządzenie może być stosowane wyłącznie w celu, do którego zostało zaprojektowane.
- Producent nie ponosi żadnej odpowiedzialności za szkody spowodowane nieprawidłową obsługą i niewłaściwym użytkowaniem urządzenia.
- W czasie użytkowania zabezpiecz urządzenie i wtyczkę przewodu zasilającego przed kontaktem wodą lub innymi płynami. W przypadku, gdyby przez nieuwagę urządzenie wpadło do wody lub zostało zalane wodą, należy natychmiast wyciągnąć wtyczkę z gniazda zasilającego, a następnie zlecić kontrolę urządzenia specjaliście.
- Nie wkładaj żadnych przedmiotów w otwory w obudowie urządzenia.
- Nie dotykaj wtyczki przewodu zasilającego wilgotnymi rękami.
- Regularnie kontroluj stan wtyczki i przewodu zasilającego. W przypadku wykrycia uszkodzenia wtyczki lub przewodu zasilającego, zleć naprawę w wyspecjalizowanym punkcie naprawczym.
- W przypadku, gdy urządzenie spadnie lub ulegnie uszkodzeniu w inny sposób, przed dalszym użytkowaniem zawsze zleć przeprowadzenie kontroli i ewentualną naprawę w wyspecjalizowanym punkcie naprawczym.
- Nigdy nie otwieraj obudowy samodzielnie.
- Nigdy nie naprawiaj urządzenia samodzielnie - może to spowodować zagrożenie życia.
- Zabrania się dokonywania przeróbek i napraw przez osoby nie przeszkolone zawodowo.
- Chroń przewód zasilający przed kontaktem z ostrymi lub gorącymi przedmiotami, a także z dala od otwartego źródła ognia.
- Odłączając urządzenie z gniazda zasilającego, wyłącz urządzenie następnie zawsze chwytaj za wtyczkę, nigdy nie ciągnij za przewód zasilający.
- Zabezpiecz przewód zasilający aby nikt przez pomyłkę nie wyciągnął go z gniazda zasilającego lub się o niego nie potknął.
- Jeżeli przewód zasilający ulegnie uszkodzeniu musi zostać wymieniony. Nieodłączalny przewód zasilający powinien być wymieniony w specjalistycznych zakładach naprawczych lub przez wykwalifikowaną osobę.
- Kontroluj funkcjonowanie urządzenia w czasie użytkowania.
- Niniejszy sprzęt może być użytkowany przez dzieci w wieku co najmniej 8 lat i przez osoby o obniżonych możliwościach fizycznych, umysłowych i osoby o braku doświadczenia i znajomości sprzętu, jeżeli zapewniony zostanie nadzór lub instruktaż odnośnie do użytkowania sprzętu w bezpieczny sposób, tak aby związane z tym zagrożenia były zrozumiałe. Dzieci nie powinny bawić się sprzętem. Dzieci bez nadzoru nie powinny wykonywać czyszczenia i konserwacji sprzętu;
- Jeżeli urządzenie nie jest w danej chwili użytkowane lub jest właśnie czyszczone, zawsze odłącz je od źródła zasilania, wyciągając wtyczkę z gniazda zasilającego.
- **UWAGA:** Jeżeli wtyczka przewodu zasilającego jest podłączona do gniazda zasilającego, urządzenie cały czas pozostaje pod napięciem.
- Nigdy nie ciągnij urządzenia za przewód zasilający.
- Urządzenie powinno mieć zamontowany uzdatniacz wody w celu ochrony przed osadzaniem się kamienia.
- Rekomendowane przez Stalgast profesjonalne płyny do zmywarek zapewniają ich prawidłową pracę.
- Używać wody o twardości do 6 °dH w skali niemieckiej (twardsza woda powoduje osadzanie kamienia na grzałkach co może spowodować uszkodzenie i utratę gwarancji).
- Aby zapobiec uszkodzeniom spowodowanym przez parę wydobywającą się z urządzenia podczas

PL

normalnej pracy, należy upewnić się, że żaden pobliski materiał nie ulegnie zniszczeniu.

2. WARUNKI BEZPIECZEŃSTWA

- Nie przesuwać/przenosić urządzenia za uchwyt drzwi.
- Drzwi urządzenia otwierać tylko i wyłącznie za pomocą uchwytu w dziwach dolnych.
- Nie chwytać drzwi górnych za górną ich powierzchnię.
- Nie wkładać dłoni pomiędzy drzwi górne a dolne w trakcie ich zamykania.
- Nie wkładać rąk do komory zmywarki kiedy z ramion płuczących leci woda. Ryzyko poparzenia.
- Uwaga na możliwość wystąpienia śliskiej powierzchni w obrębie urządzenia i możliwość poślizgnięcia się.

3. PRZEZNACZENIE URZĄDZENIA

Zmywarka jest przeznaczona wyłącznie do profesjonalnego użytku i powinna być obsługiwana przez przeszkolony personel. Urządzenie jest stosowane do zmywania i wyparzania naczyń oraz innych podobnych elementów wykorzystywanych w gastronomii i pokrewnych jej gałęziach, w zgodności z międzynarodowymi przepisami i normami dotyczącymi warunków bezpieczeństwa w zakresie elektryki, mechaniki oraz kompatybilności elektromagnetycznej.

Zmywarka jest urządzeniem półautomatycznym, obsługa ogranicza się do wkładania i wyjmowania kosza z naczyniami i włączenia programatora. Z chwilą osiągnięcia odpowiedniego poziomu i temperatury wody w komorze urządzenia, cykl zmywania i płukania rozpoczyna się automatycznie. Podczas procesu płukania, woda automatycznie jest uzupełniana z bojlera.

PL

4. DANE TECHNICZNE

Wyposażenie urządzenia (str. 2)

1- Uchwyt, **2 -** Drzwi górne, **3 -** Drzwi dolne, **4 -** Panel sterowania, **5 -** Korpus, **6 -** Regulowane nóżki, **7 -** Zasilanie - prąd, **8 -** Zasilanie - woda, **9 -** Wąż spustowy

Model	**805025**
Wymiary	685x827x1641 mm
Napięcie zasilające	400V/3+N+PE
Częstotliwość	50 Hz
Maksymalne zużycie energii	12,2 kW
Ciśnienie wody zasilającej	200-400 kPa
Temperatura wody zasilającej	max. 55 °C
Twardość wody w sieci wodnej	5-6 °dH
Zużycie wody	około 2,5 l/cykl
Pojemność bojlera	9,5 l
Maksymalny poziom wody w komorze	175 mm
Pojemność zbiornika	20 l
Standardowy czas trwania cyklu*	360/180 s
Poziom hałasu	70 dB(A)
Ochrona	IPX1
Waga netto max	115 kg
Typ kabla zasilającego	H07RN-F 5x2,5mm^2
Temperatura wody mycia	55 °C (131°F)
Temperatura wody płukania	30-90 °C (86-194 °F)

Zmywarka posiada automatyczną funkcję wyparzania (stanowi ona integralną część cyklu myjącego).

* Czas trwania cyklu został podany dla temperatury wody zasilającej 50ºC.

5. INSTALACJA

5.1. Ustawienie urządzenia

Urządzenie należy dostarczyć w miejsce instalacji, odpakować oraz sprawdzić jego stan. W przypadku stwierdzenia uszkodzenia urządzenia lub któregoś z jego elementów należy o tym fakcie niezwłocznie powiadomić firmę transportową.

Przyłącza do urządzenia muszą odpowiadać normom obowiązującym w miejscu instalacji. Producent nie ponosi odpowiedzialności za poniesione obrażenia lub uszkodzenie produktu wynikające z nieza-

stosowania się do norm obowiązujących w miejscu instalacji. Przed instalacją urządzenia należy się upewnić, czy elementy wrażliwe na wilgoć zostały we właściwy sposób zabezpieczone przez zmoczeniem np.: podczas mycia urządzenia.

Urządzenie należy ustawić w pożądanym miejscu a następnie zdjąć opakowanie ochronne. Urządzenie należy wypoziomować za pomocą poziomicy oraz czterech regulowanych nóżek zapewniając tym samym stabilność pracy urządzenia. Jakikolwiek inny sposób wypoziomowania urządzenia powinien zostać zatwierdzony przez producenta.

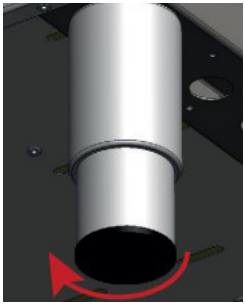

PL

Elementy opakowania należy trzymać z daleka od dzieci i zwierząt, ponieważ mogą spowodować wypadek. Wszystkie materiały użyte do opakowania urządzenia są przyjazne dla środowiska i mogą być bezpiecznie składowane w odpowiednim miejscu.

Elementy przeznaczone do recyklingu oznaczone są w następujący sposób:

PE – polietylen: elementy zewnętrznego opakowania, obwoluta instrukcji, elementy zabezpieczające;

PP – polipropylen: uchwyty;

Drewniane oraz kartonowe elementy urządzenia należy pozostawiać w miejscach do tego przeznaczonych zgodnie z obowiązującymi przepisami prawnymi. Niedozwolone jest składowanie elementów urządzenia oraz urządzenia bezpośrednio w środowisku naturalnym.

Umieść urządzenie pod okapem, w celu odprowadzenia pary wydobywającej się z urządzenia po otwarciu drzwiczek oraz z krócica odpowietrzającego na górze urządzenia.

5.2. Warunki przyłączenia do sieci elektrycznej:

Należy sprawdzić, czy napięcie w sieci elektrycznej odpowiada napięciu wskazanemu na tabliczce znamionowej urządzenia. Urządzenie należy podłączyć do linii uziemienia sieci elektrycznej zgodnie z przepisami i normami.

5.3. Podłączenie urządzenia do źródła zasilania elektrycznego

Podłączenie urządzenia do sieci elektrycznej może zostać przeprowadzone wyłącznie przez pracowników serwisu technicznego zgodnie z obowiązującymi przepisami prawnymi. Parametry elektryczne urządzenia zostały zawarte w tabeli w punkcie 3. Niedozwolone jest wykonanie jednego zabezpieczenia elektrycznego dla dwóch urządzeń. Niezbędne jest zamontowanie wyłącznika głównego oraz wyłącznika różnicowo-prądowego.

Obydwa wyłączniki należy zamontować w miejscu łatwo dostępnym w taki sposób, aby gwarantowały odłączenie urządzenia od źródła zasilania prądem elektrycznym zgodnie z kategorią II.

⚠ Urządzenie jest w pełni odłączone od źródła zasilania prądem elektrycznym wyłącznie wówczas, gdy wyłącznik główny ustawiony jest w pozycji wyłączony (OFF). Urządzenie należy podłączyć za pomocą przyłącza umieszczonego w tylnej, dolnej części urządzenia.

Przewód zasilający podłączany do skrzynki zaciskowej z odpowiednią wtyczką NIE JEST częścią zestawu i należy go dokupić.

Warunki przyłączenia do sieci elektrycznej:

- Należy sprawdzić, czy napięcie w sieci elektrycznej odpowiada napięciu wskazanemu na tabliczce znamionowej urządzenia.
- Typ i rodzaj przewodu jest podany w tabeli w punkcie 3.
- Urządzenie obowiązkowo należy przyłączyć do instalacji wyrównującej potencjały elektryczne za pomocą śruby ekwipotencjalnej znajdującej się na spodzie urządzenia przy skrzynce zaciskowej. Jest ona oznaczona następującym symbolem: (IEC 60417-5021).

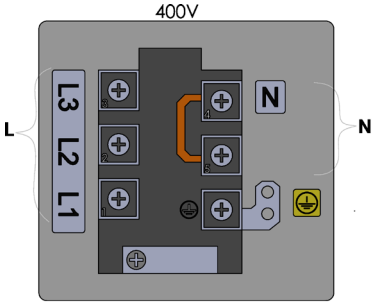

PE – przewód ochronny (żółto-zielony)
N – przewód neutralny (niebieski)
L1, L2, L3 – przewody fazowe (pozostałe kolory)

Rys. 2 - Etykieta schematu podłączenia

Przewód zasilający powinien być przewodem giętkim, olejoodpornym, z żyłą ochronną, o powłoce polichloroprenowej – oznaczenie kodowe 60745 IEC 57. Może być przygotowany przez wytwórcę i dostępny u niego lub w specjalistycznych zakładach naprawczych!

PL

Sprawdzić czy kierunek obrotów pompy myjącej jest zgodny z kierunkiem wskazanym na pokrywie wentylatora silnika oraz na osłonie tylnej urządzenia (w celu sprawdzenia obrotów należy wykorzystać otwory w osłonie tylnej). Silnik powinien obracać się zgodnie z ruchem wskazówek zegara.

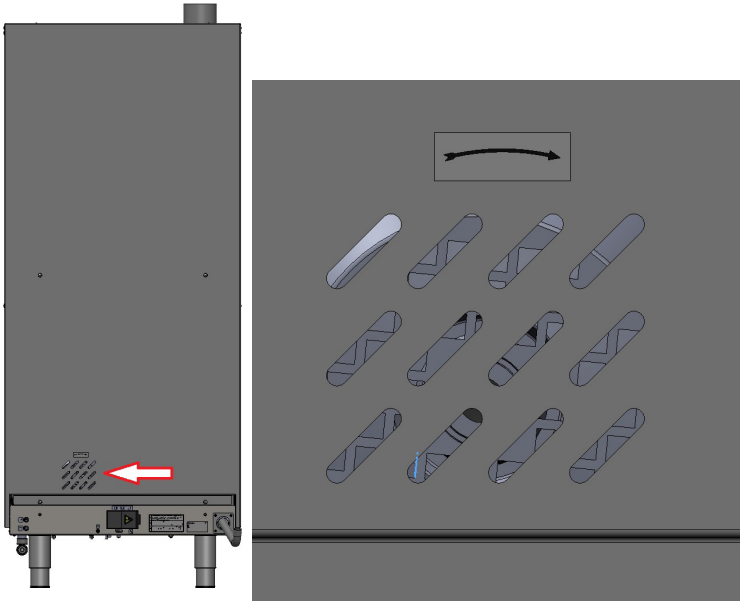

Aby przyłączyć urządzenie do instalacji wyrównującej potencjały elektryczne należy:
- odkręcić nakrętkę na śrubie
- wprowadzić przewód ekwipotencjału
- przykręcić nakrętkę do oporu
- drugi koniec przewodu ekwipotencjalnego podłączyć do szyny wyrównawczej

Rysunek 3. Podłączenie urządzenia do instalacji wyrównującej potencjały elektryczne

5.4. Podłączenie urządzenia do sieci wodno-kanalizacyjnej

Rury wodne oraz elektryczny przewód zasilający wystają z tylnej części urządzenia. Rurę zasilania wodnego należy podłączyć do wylotu 3/4”. Do wykonania podłączenia należy użyć wyłącznie nową rurkę. W celu zachowania bezpieczeństwa wartość ciśnienia wody powinna zawierać się pomiędzy 2-4 bary. W przypadku, gdy ciśnienie jest wyższe należy zainstalować reduktor ciśnienia. Zawór główny należy zainstalować nad rurką doprowadzającą wodę do urządzenia. Zawór główny powinien zostać zamontowany w miejscu łatwo dostępnym; z tego względu nie należy go montować za urządzeniem.

Przed uruchomieniem urządzenia należy się upewnić, czy rura zasilająca i spustowa nie zostały wygięte, zablokowane lub w jakikolwiek inny sposób uszkodzone w trakcie instalacji.

5.5. Otwór spustowy

Urządzenie zostało wyposażone w rurę spustową, którą należy zainstalować na poziomie podłogi z zastosowaniem syfonu.

Przed uruchomieniem urządzenia należy się upewnić, czy rura zasilająca i spustowa nie zostały wygięte, zablokowane lub w jakikolwiek inny sposób uszkodzone w trakcie instalacji.

5.6. Pierwszy rozruch

Przed uruchomieniem urządzenia należy sprawdzić poprawność działania elektrycznego systemu zabezpieczeń. Wykonanie powyższej czynności oraz pierwszy rozruch urządzenia mogą być wykonane wyłącznie przez pracowników serwisu technicznego, którzy przeprowadzą również krótkie szkolenie w zakresie funkcjonowania urządzenia. Każde urządzenie zostało wyposażone w dozownik płynu nabłyszczającego z możliwością regulacji. Natomiast dozownik płynu myjącego z możliwością regulacji jest na wyposażeniu tylko niektórych modeli urządzenia. Pojemnik na płyn myjący oraz nabłyszczający należy umieścić w odpowiednim miejscu a następnie należy podłączyć rurki ssące: przeźroczystą do płynu myjącego oraz niebieską do płynu nabłyszczającego. W celu regulacji należy użyć śrub regulacyjnych pokazanych na (rys. 4). Zaleca się, aby regulacji dokonywał personel firmy dostarczającej płyn nabłyszczający oraz myjący. Przed podłączeniem rurek ssących należy przyczepić odważniki (w celu utrzymania rurek na dnie pojemników) oraz założyć filtry (rys. 5).

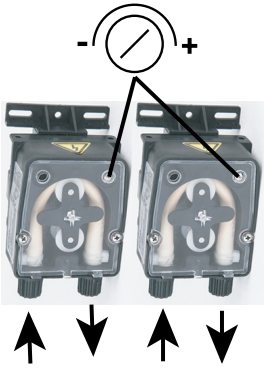

Rys. 4

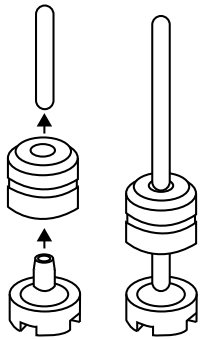

Rys. 5

6. ZASADY BHP

W celu zapobiegania poparzeniom oraz porażeniom prądem elektrycznym należy przestrzegać podanych poniżej zasad bezpieczeństwa. W tym celu należy:

- przeszkolić personel w zakresie obsługi urządzenia zgodnie z informacjami zawartymi w niniejszej instrukcji obsługi;
- przeszkolić personel w zakresie podstawowych zasad użytkowania urządzeń elektrycznych, bezpieczeństwa w miejscu pracy oraz udzielania pierwszej pomocy w razie wystąpienia takiej potrzeby;
- przed rozpoczęciem jakichkolwiek prac konserwacyjnych należy odłączyć urządzenie od źródła zasilania,
- zakazać korzystania z urządzenia, jeżeli którykolwiek element grzewczy i/lub kontrolny został uszkodzony;
- nie myć urządzenia pod bieżącą wodą,
- zapewnić możliwość naprawy lub/i przeglądu urządzenia poprzez wyłącznie wykwalifikowany personel techniczny (serwis techniczny).

PL

Nie należy dodawać do zmywarki rozpuszczalników takich jak np. alkohol, terpentyna, ponieważ mogą one spowodować wybuch. Nie należy również umieszczać wewnątrz zmywarki naczyń z pozostawionymi resztkami produktów.

Zmywarki oraz jej elementów nie należy wykorzystywać jako drabiny lub podpory dla innych urządzeń lub przedmiotów.

Nie należy siadać ani opierać się na elementach zmywarki gdyż może spowodować to wypadek.

Woda pozostała na naczyniach po zakończeniu cyklu nie nadaje się do picia.

1. Naczynia należy ustawić w taki sposób, aby umożliwić wokół każdego z nich swobodny przepływ wody. Szklanki, filiżanki, miski należy ułożyć w koszu lub na kratce podstawą do góry. Naczynia szklane powinny być myte zawsze w pierwszej kolejności.
2. Kosz z naczyniami należy wstawić do komory urządzenia i zamknąć drzwi. Podczas procesu mycia pompa cyrkulacyjna tłoczy roztwór myjący ze zbiornika przez ramiona myjące i dysze za zmywane naczynia. Podczas cyrkulacji roztwór myjący stale przepływa przez system filtrujący powracając do zbiornika. Cykl płukania (wyparzania) stanowi ostatnią fazę mycia. Wymyte naczynia opłukiwane są świeżą, gorącą wodą dla usunięcia resztek roztworu myjącego i podgrzania naczyń w celu optymalnego suszenia poza maszyna. Pobierana do płukania woda stale odświeża roztwór myjący. Podczas trwania mycia nie wolno otwierać drzwiczek. Powstaje niebezpieczeństwo wytryśnięcia gorącej wody z urządzenia. Drzwi zmywarki można otworzyć nie wcześniej niż po upływie 10 sekund od zakończenia pracy, gdyż do tego czasu ramiona mycia i płukania (wyparzania) pozostają nadal w ruchu, co może spowodować rozlanie wody i poparzenia użytkownika.

PL

6.1. Detergenty

- Używać detergentów i płynów nabłyszczających przeznaczonych tylko do zmywarek przemysłowych. Nie stosować środków do mycia ręcznego. Ich stosowanie prowadzi do powstawania dużej ilości piany w zmywarce.
- Polecamy produkty firmy Stalgast. Są one przeznaczone dla zmywarek naszej firmy.
- Przy napełnianiu zwracać uwagę, aby detergent nie dostał się do pojemnika na płyn nabłyszczający i na odwrót.
- Detergenty przeznaczone do przemysłowych zmywarek do naczyń mają właściwości żrące. Przestrzegać informacji podanych na opakowaniach i pojemnikach.

Nie mieszać różnych detergentów. Może to doprowadzić, w skutek krystalizacji, do uszkodzenia dozownika.

6.2. Obsługa urządzenia

1. Panel sterowania

2. Funkcje przycisków

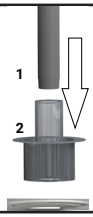			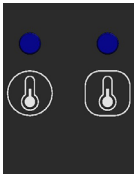	
Rys. 6	Rys. 7 Włącz/Wyłącz	Rys. 8 Cykl mycia	Rys. 9 Lampka kontrolna pracy grzałki komory / bojlera	Rys. 10 Wybór programu 3 - 180 sek. 6 -360 sek.

3. Uruchomienie urządzenia

Należy aktywować włącznik umieszczony na ścianie i nacisnąć przycisk Włącz/Wyłącz (rys. 7). Następnie należy otworzyć drzwi zmywarki, umieścić korek przelewowy w odpowiednim miejscu (rys. 6), włożyć kosz do komory i wybrać właściwy program mycia (rys. 10). Po zamknięciu drzwi urządzenie rozpocznie napełnienie wodą zbiornika oraz bojlera-lampka kontrolna grzałki bojlera zacznie świecić (rys. 9). Po zakończeniu grzania wody w bojlerze rozpocznie się cykl grzania wody w komorze zmywarki- lampka kontrolna grzałki komory zacznie świecić (rys. 9). Cykl mycia rozpocznie się automatycznie - lampka kontrolna zacznie świecić (rys. 8).

W przypadku otworzenia drzwi w czasie trwania cyklu mycia, program zatrzymuje się automatycznie. Po zamknięciu drzwi, program kontynuuje cykl mycia. Po zakończeniu programu, lampka kontrolna cyklu mycia wyłącza się (rys 8). Należy wyjąć kosz z komory urządzenia. Uwaga! Każda operacja zamknięcia drzwi rozpoczyna kolejny cykl pracy zmywarki.

4. Opróżnianie zbiornika w modelach wyposażonych w pompę spustową

Urządzenie należy wyłączyć poprzez naciśnięcie wyłącznika Włącz/Wyłącz (rys. 7), następnie otworzyć kaptur urządzenia, usunąć korek przelewowy (rys. 6) i zamknąć drzwi. Proces opróżniania rozpocznie się automatycznie i będzie trwał do momentu, w którym zbiornik zostanie całkowicie opróżniony z wody. W celu reaktywacji urządzenia korek przelewowy należy z powrotem umieścić na swoim miejscu, zamknąć drzwi do urządzenia a następnie nacisnąć włącznik. Natomiast jeżeli urządzenie nie będzie już użytkowane należy wyłączyć wyłącznik główny.

PL

⚠ W przypadku zakończenia pracy z urządzeniem, po wykonaniu powyższego, należy obowiązkowo wyłączyć urządzenie poprzez naciśnięcie wyłącznika a następnie wyłączyć wyłącznik główny i zakręcić zawór wodny.

⚠ Woda w komorze jest gorąca. W przypadku zakończenia pracy z urządzeniem, po wykonaniu powyższego oraz ewentualnym zainicjowaniu cyklu regeneracji, należy obowiązkowo wyłączyć urządzenie poprzez naciśnięcie wyłącznika a następnie wyłączyć wyłącznik główny i zakręcić zawór wodny.

7. PROBLEMY, PRZYCZYNY, ROZWIĄZANIA

Uwaga: jeżeli czynności podane poniżej w tabeli mające na celu usunięcie usterki nie przyniosły pożądanego rezultatu należy skontaktować się z serwisem (wykwalifikowanym personelem technicznym).

PROBLEM	PRZYCZYNA	ROZWIĄZANIE
Urządzenie się nie włącza	Niedomknięte drzwi urządzenia	Otworzenie i ponowne zamknięcie drzwi
	Przepalenie bezpiecznika	Wymiana bezpiecznika (telefon do serwisu)
	Nieprawidłowe podłączenie do sieci elektrycznej	Sprawdzenie podłączenia do sieci elektrycznej
Zbyt długi proces zmywania	Temperatura wody do mycia nie jest prawidłowa	Nastawienie odpowiedniej temperatury
	Nieprawidłowy poziom wody w komorze urządzenia	Wyczyszczenie filtru wlotu wody
Urządzenie nie myje naczyń	Zepsuta pompa mycia	Telefon do serwisu
	Niskie ciśnienie pompy	Wyczyszczenie filtru pompy
	Za niska temperatura wody	Korekta czasu nagrzewania wody
	Niewłaściwy środek myjący	Kontakt z producentem
	Ramiona pokryte kamieniem lub obecność ciał obcych	Wyczyszczenie ramion i usunięcie ciał obcych
	Pusty pojemnik na detergent	Napełnić zasobnik
	Usterki w urządzeniu do uzdatniania wody	Powiadomić serwis

PROBLEM	PRZYCZYNA	ROZWIĄZANIE
Plamy na widelcach, szklankach i naczyniach	Niewłaściwe ułożenie naczyń	Ułożenie naczyń zgodnie z instrukcją
	Temperatura wody do płukania jest zbyt wysoka	Nastawienie odpowiedniej temperatury
	Nieprawidłowe ciśnienie wody	Wyczyszczenie filtrów
	Zbyt wysoka twardość wody	Sprawdzenie twardości wody
	Środek myjący nie zadziałał, z powodu brudnej wody w urządzeniu	Zmiana wody w urządzeniu
	Nieprawidłowe schnięcie naczyń	Zmiana wody w urządzeniu
	Niewłaściwy środek nabłyszczający	Kontakt z producentem
Zmywarka nie spłukuje	Zanieczyszczony filtr wlotu wody	Wyczyszczenie filtru
	Niskie ciśnienie wody	Wyczyszczenie filtru pompy oraz elektrozaworu
	Uszkodzona pompa płukania	Telefon do serwisu
Przeciekanie elektrozaworu	Zanieczyszczenie elektrozaworu	Telefon do serwisu Uwaga: podczas instalowania urządzenia do elektrozaworu mogły dostać się ciała obce lub niepożądane związki chemiczne z sieci wodociągowej.
Ciśnienie wody w urządzeniu jest zbyt niskie	Zanieczyszczony filtr wlotu wody lub elektrozaworu	Wyczyszczenie filtru wlotu wody lub elektrozaworu
	Niskie ciśnienie wody w sieci wodnej	Kontakt z hydraulikiem
Pompa nie wypompowuje wody	Zapchana pompa	Kontakt z serwisem
	Uszkodzona pompa	

PL

8. KONSERWACJA

Przed rozpoczęciem jakichkolwiek czynności konserwacyjnych należy odłączyć urządzenie od źródła zasilania.

Codzienna konserwacja polega na usunięciu rzeczy z komory i umyciu za pomocą szmatki zwilżonej w wodzie z płynem do mycia naczyń a następnie wytarciu suchą szmatką. Mycie urządzenia pod bieżącą wodą jak również wykorzystywanie do tego celu myjek ciśnieniowych jest zabronione. W przypadku intensywnego użytkowania urządzenia zaleca się czyszczenie filtrów co 30-40 cyklów mycia, aby zapewnić prawidłowe funkcjonowanie urządzenia. W tym celu należy zastosować częściowe opróżnienie zbiornika z wody. Należy wyjąć filtry uważając, aby tłuste osady i resztki jedzenia nie wpadły do otworu pod filtrami. Należy wyczyścić filtry z resztek jedzenia i osadów a następnie obficie je spłukać. Do czyszczenia filtrów nie należy stosować ostrych narzędzi ani z ostrymi krawędziami. Należy się upewnić, że osad wapienny również został usunięty, gdyż zapobiega to odkładaniu się jego warstwy na powierzchni filtrów. Powierzchnie filtrów należy dokładnie wyczyścić wilgotną szmatką używając do tego celu neutralnych (nie żrących) detergentów nie zawierających chloru oraz środków nie powodujących korozji i mechanicznych uszkodzeń powierzchni stali nierdzewnej. W celu uniknięcia powstania plam korozyjnych na powierzchniach ze stali nierdzewnej należy unikać stosowania żrących detergentów zawierających chloru oraz środków powodujących korozje i mechanicznych uszkodzeń powierzchni stali nierdzewnej. Do mycia podłogi i najbliższego otoczenia urządzenia należy używać detergentów nie powodujących uszkodzenia stali nierdzewnej.

Raz na miesiąc należy sprawdzić, czy:

- sprawdzić kabel zasilający czy nie został uszkodzony;
- sprawdzić czy wszystkie elementy urządzenia pracują prawidłowo,
- zdjąć ramiona myjące (rys. 11) (dolne i górne 1 i 2), odkręcając śrubę (3) i oczyścić je pod bieżącą wodą.

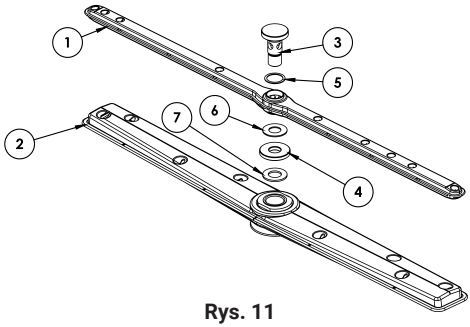

Rys. 11

- Należy wyczyścić zewnętrzną powierzchnię urządzenia za pomocą mydła i wilgotnej szmatki a następnie dokładnie spłukać i wytrzeć do sucha.

Przynajmniej raz na rok należy serwisować urządzenie w celu sprawdzenia stopnia jego zużycia i wykrycia ewentualnych usterek elementów i części. W przypadku wykrycia jakiejkolwiek awarii wykwalifikowany personel techniczny (serwis techniczny) zobowiązany jest do jej usunięcia. Serwis techniczny powinien zwrócić szczególną uwagę na:

- stan elementów grzewczych
- stan instalacji elektrycznej
- stan zabezpieczeń elementów grzewczych
- stopień zużycia urządzenia

Ewentualne uszkodzenia lub awarie urządzenia powstałe w wyniku niezastosowania się użytkownika do wskazówek zawartych w niniejszej instrukcji jak również nieprzestrzegania obowiązujących przepisów prawnych oraz norm nie zostanie potraktowane jako odpowiedzialność producenta.

8.1. Przestoje w pracy urządzenia

W przypadku, gdy nie przewiduje się użytkowania urządzenia przed dłuższy okres czasu niezbędne jest opróżnienie pojemników na płyn myjący oraz nabłyszczający w celu uniknięcia ich krystalizacji w następstwie uszkodzenia pompy. W związku z powyższym należy wyjąć rurki ssące z obydwu pojemników i umieścić je w misce wypełnionej czystą wodą, Należy przeprowadzić kilka cykli mycia a następnie opróżnić zbiornik z wody. Ostatecznie należy wyłączyć wyłącznik główny i zakręcić zawór wodny. Rurki ssące należy podłączyć z powrotem do pojemników dopiero wówczas, gdy urządzenie będzie miało być ponownie wykorzystane (przezroczystą rurkę do pojemnika na płyn myjący, niebieską rurkę do pojemnika na płyn nabłyszczający).

Niedozwolone jest pozostawianie włączonego urządzenia oraz odkręconego zaworu wodnego na dłuższy okres czasu przestoju w pracy urządzenia.

Urządzenie w okresie zimowym musi być pozostawione w pomieszczeniu ogrzewanym. Jeśli nie jest to możliwe należy się upewnić, że w urządzeniu (np. bojler, rurki detergentów) nie pozostały żadne ciecze.

9. USUWANIE ZUŻYTYCH URZĄDZEŃ

Informacja dla użytkowników o prawidłowych zasadach postępowania ze zużytym sprzętem elektrycznym i elektronicznym

- **Zostaw stary sprzęt w sklepie, w którym kupujesz nowe urządzenie.** Każdy sklep ma obowiązek nieodpłatnego przyjęcia starego sprzętu jeśli kupimy w nim nowy sprzęt tego samego typu i w tej samej ilości. Warunkiem jest dostarczenie sprzętu do sklepu na swój koszt.
- **Odnieś zużyty sprzęt do punktu zbierania.** Informację o najbliżej lokalizacji znajdziecie Państwo na gminnej stronie internetowej lub tablicy ogłoszeń urzędu gminy, a także na www.electro-system.pl.
- **Zostaw sprzęt w punkcie serwisowym.** Jeżeli naprawa sprzętu jest nieopłacalna lub niemożliwa ze względów technicznych, serwis jest zobowiązany do nieodpłatnego przyjęcia tego urządzenia.
- **Oddaj zużyty sprzętu nie ruszając się z domu.** Jeśli nie mają Państwo czasu lub możliwości przewiezienia swojego sprzętu do punktu zbiórki, można skorzystać z usług specjalistycznych firm.

Pamiętaj! Nie wyrzucaj zużytego sprzętu łącznie z innymi odpadami. Grożą Ci za to wysokie kary pieniężne.

PL

Symbol przekreślonego kosza na śmieci na produkcie, jego opakowaniu lub instrukcji oznacza, że produktu nie wolno wyrzucać do zwykłych pojemników na odpady. Obowiązkiem użytkownika jest przekazanie zużytego sprzętu do wyznaczonego punktu zbiórki w celu właściwego jego przetworzenia.

10. GWARANCJA

Sprzedawca odpowiada z tytułu rękojmi bądź gwarancji. Uszkodzenia wynikające z powstania osadów wapnia w urządzeniu , nie podlegają naprawie gwarancyjnej. Wymianie gwarancyjnej nie podlegają takie elementy jak: żarówki, elementy gumowe, elementy grzewcze zniszczone kamieniem kotłowym, śruby oraz elementy ulegające naturalnemu zużyciu np.; uszczelki gumowe oraz wszelkiego rodzaju elementy uszkodzone mechanicznie. Także wszelkie uszkodzone podzespoły wskutek niewłaściwego użytkowania. Utrata gwarancji następuje automatycznie w wyniku zerwania plomby gwarancyjnej lub samodzielnej naprawy.

Wir danken Ihnen für den Kauf unseres Produktes. Vor der ersten Inbetriebnahme lesen Sie sich bitte sorgfältig diese Bedienungsanleitung durch.

Jegliches Kopieren dieser Bedienungsanleitung ohne Zustimmung des Herstellers ist verboten. Die Bilder und Zeichnungen wurden anschaulich dargestellt und können von Ihrem Gerät abweichen.

VORSICHT: Die Bedienungsanleitung soll an einem sicheren und für das Personal allgemein zugänglichen Platz aufbewahrt werden. Der Hersteller behält sich das Recht vor, technische Parameter bei den Geräten ohne Ankündigung zu ändern.

1. SICHERHEITSHINWEISE

Vorsicht! Wurde das Gerät im Transport beschädigt, darf es nicht angeschlossen werden!

- Wird das Gerät zeitweilig nicht benutzt (nachts, Feiertage), schalten Sie es unbedingt von der Betriebsspannung ab.
- Fehlbedienung oder unsachgemäßer Gebrauch können starke Beschädigungen am Gerät oder Menschenverletzung zur Folge haben.
- Das Gerät kann nur zu dem Zwecke genutzt werden, zu dem es entwickelt wurde.
- Der Hersteller übernimmt keinerlei Haftung für Schäden, die auf eine fehlerhafte Bedienung oder unsachgemäßen Gebrauch zurückzuführen sind.
- Bei der Nutzung schützen Sie das Gerät und den Stecker des Stromversorgungskabels vor dem Kontakt mit Wasser oder anderen Flüssigkeiten. Fällt das Gerät aus Versehen ins Wasser oder wurde mit Wasser begossen, sollte der Stecker unverzüglich aus der Steckdose ausgenommen werden. Anschließend ist das Gerät von einer Fachservicestelle geprüft werden.
- Stecken Sie keine Gegenstände in Öffnungen im Gehäuse des Geräts.
- Fassen Sie den Stecker des Stromversorgungskabels nie mit nassen Händen an.
- Kontrollieren Sie regelmäßig den Zustand des Steckers und des Kabels. Sind der Stecker oder das Kabel beschädigt, beauftragen Sie eine Fachservicestelle mit der Reparatur.
- Fällt das Gerät hin oder wird es auf eine andere Weise beschädigt, soll es vor weiterem Gebrauch immer geprüft werden und evtl. in einer Fachservicestelle repariert werden.
- Öffnen Sie nie selbst das Gehäuse des Geräts.
- Reparieren Sie nie das Gerät selbst – **es besteht Lebensgefahr.**
- Es ist verboten, Änderungen und Reparaturen am Gerät von unqualifiziertem Personal auszuführen.
- Schützen Sie das Stromversorgungskabel vor dem Kontakt mit scharfen oder heißen Gegenständen und halten Sie es weit von offenem Feuer fern.
- Wollen Sie das Gerät aus der Steckdose ziehen, dann halten Sie immer den Stecker in der Hand, ziehen Sie nie an dem Kabel.
- Sichern Sie das Stromversorgungskabel auf solche Weise, so dass es nicht aus Versehen aus der Steckdose gezogen werden kann, oder dass niemand darüber stolpert.
- Wurde das Stromversorgungskabel beschädigt, sollte es gewechselt werden. Das am Gerät fest befestigte Stromversorgungskabel darf in einer Fachservicestelle oder von qualifiziertem Personal gewechselt werden.
- Kontrollieren Sie den Betrieb des Geräts während seiner Nutzung.
- Dieses Gerät darf von Kindern ab 8 Jahren und von Personen mit eingeschränkten körperlichen oder geistigen Fähigkeiten sowie von Personen ohne Erfahrung und Kenntnisse im Umgang mit dem Gerät verwendet werden, sofern sie beaufsichtigt oder in die sichere Verwendung des Geräts eingewiesen werden, sodass die damit verbundenen Gefahren verständlich sind. Kinder sollten nicht mit dem Gerät spielen. Kinder sollten das Gerät nicht ohne Aufsicht reinigen und warten.
- Wird das Gerät zeitweilig nicht benutzt oder gereinigt, schalten Sie es von der Betriebsspannung ab.
- **VORSICHT!** Wird der Stecker des Stromversorgungskabels zum Stecker angeschaltet, bleibt das Gerät die ganze Zeit unter Spannung.
- Ziehen Sie nie das Gerät am Stromversorgungskabel.
- Das Gerät sollte zum Schutz vor Kalkablagerungen mit einem Wasseraufbereiter ausgestattet sein
- Professionelle, von Stalgast empfohlene Geschirrspülmittel gewährleisten eine einwandfreie Funktion
- Verwenden Sie Wasser mit einer Härte von bis zu 6 °dH auf deutscher Skala (härteres Wasser verursacht Kalkablagerungen auf den Heizkörpern, die die Garantie beschädigen und ungültig machen können)
- Um Schäden durch den Dampf zu vermeiden, der während des normalen Betriebs aus dem Gerät austritt, achten Sie darauf, dass kein Material in der Nähe beschädigt wird.

2. SICHERHEITSBEDINGUNGEN

- Das Gerät nicht am Türgriff bewegen/schieben.

- Öffnen Sie die Gerätetür nur mit dem Griff an den unteren Öffnungen.
- Fassen Sie die obere Tür nicht an der Oberseite an.
- Stecken Sie Ihre Hände beim Schließen nicht zwischen die obere und untere Tür.
- Stecken Sie Ihre Hände nicht in das Geschirrspülerfach, wenn Wasser aus den Spülarmen fließt. Gefahr von Verbrühungen.
- Achten Sie auf rutschige Oberflächen im Inneren des Geräts und auf die Gefahr des Ausrutschens.

3. VERWENDUNG DES GERÄTS

Der Geschirrspüler ist nur für den professionellen Gebrauch bestimmt und sollte von geschultem Personal bedient werden. Das Gerät dient zum Spülen und Brühen von Geschirr und anderen ähnlichen Gegenständen, die in der Gastronomie und verwandten Industriezweigen verwendet werden, unter Einhaltung der internationalen Vorschriften und Normen bezüglich der Sicherheitsbedingungen für elektrische, mechanische und elektromagnetische Kompatibilität.

Der Geschirrspüler arbeitet halbautomatisch; die Bedienung beschränkt sich auf das Einsetzen und Entnehmen des Geschirrkorbs und das Einschalten des Programmgebers. Sobald der entsprechende Wasserstand und die entsprechende Temperatur im Gerätefach erreicht sind, beginnt der Wasch- und Spülvorgang automatisch. Während des Spülvorgangs wird automatisch Wasser aus dem Boiler nachgefüllt.

4. TECHNISCHE DATEN

Ausrüstung (Seite 2)

1- Griff, **2 -** Obere Tür, **3 -** Untere Tür, **4 -** Bedienfeld, **5 -** Gehäuse, **6 -** Verstellbare Füße, **7 -** Stromversorgung - Strom**, 8 -** Stromversorgung - Wasser, **9 -** Ablassschlauch.

DE

Modell	**805025**
Abmessungen	685x827x1641 mm
Versorgungsspannung	400V/3+N+PE
Frequenz	50 Hz
Maximale Energieaufnahme	12,2 kW
Speisewasserdruck	200-400 kPa
Temperatur des Speisewassers	max. 55 °C
Härte des Leitungswassers	5-6 °dH
Wasserverbrauch	etwa 2,5 l/Zyklus
Kapazität des Kessels	9,5 l
Maximaler Wasserstand in der Kammer	175 mm
Fassungsvermögen des Tanks	20 l
Standard-Zykluszeit*	360/180 s
Geräuschpegel	70 dB(A)
Schutz	IPX1
Max. Nettogewicht	115 kg
Typ des Netzkabels	H07RN-F 5x2,5mm^2
Temperatur des Waschwassers	55 °C (131°F)
Temperatur des Nachspülwassers	30-90 °C (86-194 °F)

Der Geschirrspüler verfügt über eine automatische Verbrühungsfunktion (sie ist ein integraler Bestandteil des Reinigungszyklus).

* Die Zykluszeit ist für eine Speisewassertemperatur von 50ºC angegeben.

5. INSTALLATION DES GERÄTS

5.1. Einrichten des Geräts

Das Gerät ist am Aufstellungsort anzuliefern, auszupacken und sein Zustand zu überprüfen. Sollten Schäden am Gerät oder an einem seiner Bestandteile festgestellt werden, ist das Transportunternehmen unverzüglich zu informieren.

Die Anschlüsse des Geräts müssen den am Aufstellungsort geltenden Normen entsprechen. Der Her-

steller kann nicht für Verletzungen oder Schäden am Gerät verantwortlich gemacht werden, die sich aus der Nichteinhaltung der am Aufstellungsort geltenden Normen ergeben. Vergewissern Sie sich vor der Installation des Geräts, dass feuchtigkeitsempfindliche Teile ausreichend vor Nässe geschützt sind, z. B.: beim Waschen des Geräts.

Stellen Sie das Gerät am gewünschten Ort auf und entfernen Sie dann die Schutzverpackung. Nivellieren Sie das Gerät mit einer Wasserwaage und den vier verstellbaren Füßen, um sicherzustellen, dass das Gerät stabil steht. Jede andere Methode zur Nivellierung des Geräts muss vom Hersteller genehmigt werden.

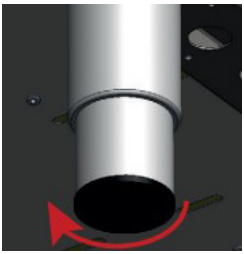

Halten Sie die Verpackungsmaterialien von Kindern und Tieren fern, da sie Unfälle verursachen könnten. Alle für die Verpackung des Geräts verwendeten Materialien sind umweltverträglich und können an einem geeigneten Ort sicher gelagert werden.

Die zu recycelnden Bestandteile sind wie folgt gekennzeichnet:

PE - Polyethylen: äußere Verpackungsbestandteile, Verpackung der Gebrauchsanweisung, Sicherheitsteile;

PP - Polypropylen: Griffe;

Die Holz- und Pappteile des Geräts müssen in den dafür vorgesehenen Bereichen gemäß den geltenden Vorschriften gelagert werden. Es ist nicht erlaubt, Gerätekomponenten und das Gerät direkt in der Umgebung zu lagern.

Stellen Sie das Gerät unter die Abzugshaube, damit der Dampf, der beim Öffnen der Tür aus dem Gerät austritt, aus dem Entlüftungsstopfen auf der Oberseite des Geräts entweichen kann.

5.2. Bedingungen für den Anschluss an das Stromnetz

Überprüfen Sie, ob die Netzspannung mit der auf dem Typenschild des Geräts angegebenen Spannung übereinstimmt. Schließen Sie das Gerät gemäß den Vorschriften und Normen an die Erdungsleitung des Netzes an.

5.3. Anschließen des Geräts an das Stromnetz

Der Anschluss des Geräts an das Stromnetz darf nur von technischem Servicepersonal unter Beachtung der geltenden gesetzlichen Bestimmungen vorgenommen werden. Die elektrischen Parameter des Geräts sind in der Tabelle in Abschnitt 3 enthalten. Es ist nicht zulässig, zwei Geräte mit einem elektrischen Schutz zu versehen. Es ist erforderlich, einen Haupt- und einen Fehlerstromschutzschalter zu installieren.

Beide Schutzschalter müssen an einer leicht zugänglichen Stelle so installiert werden, dass sie die Trennung des Geräts von der Stromversorgung gemäß Kategorie II gewährleisten.

⚠ Das Gerät ist nur dann vollständig vom Stromnetz getrennt, wenn der Hauptschalter auf die Position OFF gestellt ist. Das Gerät muss über den Anschluss an der hinteren Unterseite des Geräts angeschlossen werden.

Das Netzkabel, das mit dem entsprechenden Stecker an den Anschlusskasten angeschlossen wird, ist NICHT Teil des Bausatzes und muss separat erworben werden.

Bedingungen für den Anschluss an das Stromnetz:

- Überprüfen Sie, ob die Netzspannung mit der auf dem Typenschild des Geräts angegebenen Spannung übereinstimmt.
- Die Art und der Typ des Kabels sind in der Tabelle in Abschnitt 3 angegeben.
- Es ist zwingend erforderlich, das Gerät mit Hilfe der Potentialausgleichsschraube, die sich an der Unterseite des Gerätes am Klemmenkasten befindet, an das elektrische Potentialausgleichssystem anzuschließen. Sie ist mit folgendem Symbol gekennzeichnet: ⏚ (IEC 60417-5021).

DE

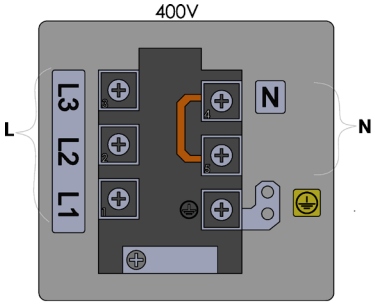

PE - Schutzleiter (gelb-grün)
N - Neutralleiter (blau)
L1, L2, L3 - Phasendrähte (andere Farben)

Abb. 2 - Schaltplanetikett

Das Versorgungskabel sollte ein flexibles, ölbeständiges Kabel mit Schutzleiter und Polychloropren--Mantel sein - Code 60745 IEC 57. Es kann vom Hersteller konfektioniert und bei ihm oder in spezialisierten Werkstätten erhältlich sein!

Vergewissern Sie sich, dass die Drehrichtung der Waschpumpe mit den Angaben auf der Abdeckung des Motorlüfters und auf der Rückseite des Geräts übereinstimmt (verwenden Sie die Löcher in der hinteren Abdeckung, um die Drehrichtung zu überprüfen). Der Motor sollte sich im Uhrzeigersinn drehen.

DE

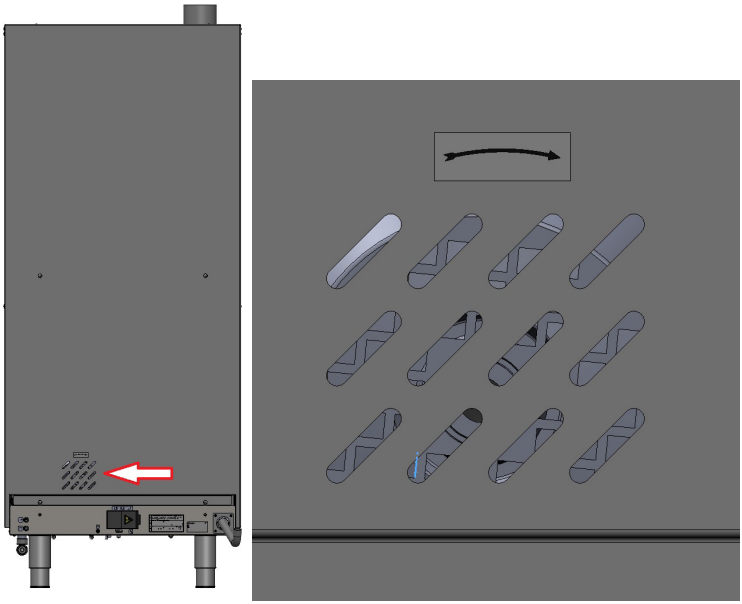

Zum Anschluss des Geräts an ein elektrisches Potentialausgleichssystem:

- die Mutter der Schraube abschrauben
- Potentialausgleichsdraht einführen
- die Mutter ganz einschrauben
- das andere Ende des Potenzialausgleichsdrahtes mit der Potenzialausgleichsschiene verbinden

Abbildung 3: Anschluss des Geräts an ein elektrisches Potenzialausgleichssystem.

5.4. Anschluss des Geräts an das Wasser- und Abwassersystem

Die Wasserleitungen und das elektrische Versorgungskabel ragen an der Rückseite des Geräts heraus. Die Wasserzuleitung muss an den 3/4”-Auslass angeschlossen werden. Für den Anschluss sollten nur neue Schläuche verwendet werden. Aus Sicherheitsgründen sollte der Wasserdruck zwischen 2-4 bar liegen. Wenn der Druck höher ist, sollte ein Druckminderer installiert werden. Das Hauptventil sollte oberhalb der Wasserzuleitung zum Gerät installiert werden. Das Hauptventil sollte an einer leicht zugänglichen Stelle installiert werden; es sollte daher nicht hinter dem Gerät installiert werden.

Vergewissern Sie sich vor der Inbetriebnahme des Geräts, dass die Zu- und Abflussleitungen bei der Installation nicht verbogen, blockiert oder anderweitig beschädigt wurden.

5.5. Entwässerungsloch

Das Gerät ist mit einem Abflussrohr ausgestattet, das mit einem Siphon auf Bodenhöhe installiert wird.

Vergewissern Sie sich vor der Inbetriebnahme des Geräts, dass die Zu- und Abflussleitungen bei der Installation nicht verbogen, blockiert oder anderweitig beschädigt wurden.

5.6. Erste Inbetriebnahme

Vor der Inbetriebnahme des Geräts muss die korrekte Funktion des elektrischen Sicherheitssystems überprüft werden. Dies und die Erstinbetriebnahme der Maschine dürfen nur vom technischen Kundendienst durchgeführt werden, der Ihnen auch eine kurze Einweisung in die Funktion der Maschine gibt. Jede Maschine ist mit einer einstellbaren Klarspülerdosiereinrichtung ausgestattet. Eine einstellbare Waschmitteldosiervorrichtung ist nur für bestimmte Modelle erhältlich. Stellen Sie den Vorratsbehälter für Reiniger und Klarspüler an einen geeigneten Ort und schließen Sie die Saugschläuche an: den transparenten Schlauch für Reiniger und den blauen für Klarspüler. Verwenden Sie die in (Abb. 4) gezeigten Einstellschrauben, um die Einstellung vorzunehmen. Es wird empfohlen, die Einstellung durch das Personal der Firma vorzunehmen, die das Klarspülmittel und die Waschflüssigkeit liefert. Bevor Sie die Saugschläuche anschließen, bringen Sie die Gewichte an (um die Schläuche auf dem Boden der Behälter zu halten) und montieren Sie die Filter (Abb. 5).

DE

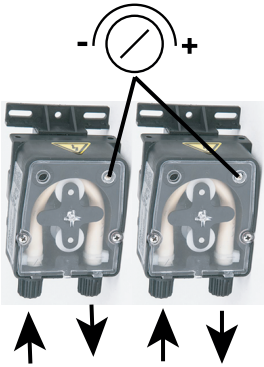

Abbildung 4

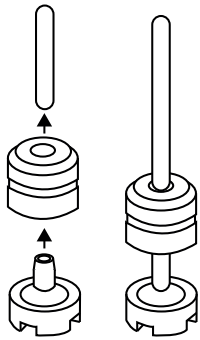

Abbildung 5

6. GESUNDHEITS- UND SICHERHEITSVORSCHRIFTEN

Um Verbrennungen und Stromschläge zu vermeiden, müssen die folgenden Sicherheitsregeln beachtet werden. Um dies zu tun:

- das Personal in der Bedienung des Geräts gemäß den in diesem Handbuch enthaltenen Informationen zu schulen;
- das Personal in den Grundprinzipien des Umgangs mit elektrischen Geräten, in der Sicherheit am Arbeitsplatz und in der Ersten Hilfe zu schulen, falls dies erforderlich sein sollte;
- Trennen Sie das Gerät von der Stromversorgung, bevor Sie Wartungsarbeiten durchführen,
- das Gerät nicht mehr verwenden, wenn ein Heizelement und/oder ein Bedienelement beschädigt ist;
- Waschen Sie das Gerät nicht unter fließendem Wasser,
- sicherstellen, dass das Gerät nur von qualifiziertem technischem Personal repariert und/oder gewartet werden kann (technischer Kundendienst).

Geben Sie keine Lösungsmittel wie Alkohol oder Terpentin in den Geschirrspüler, da sie eine Explosion verursachen können. Stellen Sie auch kein Geschirr mit Produktresten in den Geschirrspüler.

⚠ Der Geschirrspüler und seine Bestandteile dürfen nicht als Leiter oder Stütze für andere Geräte oder Gegenstände verwendet werden.

⚠ Setzen oder lehnen Sie sich nicht auf Teile des Geschirrspülers, da dies zu Unfällen führen kann.

⚠ Das Wasser, das nach Beendigung des Spülvorgangs auf dem Geschirr verbleibt, ist nicht trinkbar.

1. Stellen Sie das Geschirr so auf, dass das Wasser ungehindert um jedes einzelne Geschirr fließen kann. Gläser, Tassen, Schüsseln sollten mit dem Boden nach oben in den Korb oder auf das Gitter gestellt werden. Glaswaren sollten immer zuerst gespült werden.
2. Stellen Sie den Korb mit dem Geschirr in die Gerätekammer und schließen Sie die Tür. Während des Spülvorgangs pumpt die Umwälzpumpe die Spülflüssigkeit aus dem Tank durch die Spülarme und Düsen hinter das zu spülende Geschirr. Während der Umwälzung fließt die Spülflüssigkeit kontinuierlich durch das Filtersystem zurück in den Tank. Der Spül- (Brüh-) Zyklus ist die letzte Spülphase. Das gespülte Geschirr wird mit frischem, heißem Wasser nachgespült, um Spülmittelreste zu entfernen und das Geschirr für eine optimale Trocknung außerhalb der Maschine zu erwärmen. Das Spülwasser frischt das Spülmittel kontinuierlich auf. Öffnen Sie die Tür nicht während des Spülvorgangs. Es besteht die Gefahr, dass heißes Wasser aus der Maschine spritzt. Die Tür des Geschirrspülers darf erst 10 Sekunden nach Betriebsende geöffnet werden, da bis dahin die Wasch- und Spülarme (Verbrühungsarme) noch in Bewegung sind, was zu Wasseraustritt und Verbrennungen beim Benutzer führen kann.

6.1. Detergent

- Verwenden Sie nur Reinigungsmittel und Klarspüler, die für gewerbliche Geschirrspüler bestimmt sind. Verwenden Sie keine Handgeschirrspülmittel. Deren Verwendung führt zu einer starken Schaumbildung im Geschirrspüler.
- Wir empfehlen Produkte von Stalgast. Sie sind für unsere Geschirrspüler geeignet.
- Achten Sie beim Einfüllen darauf, dass der Reiniger nicht in den Klarspülerbehälter gelangt und umgekehrt.
- Reiniger für gewerbliche Geschirrspüler haben korrosive Eigenschaften. Beachten Sie die Hinweise auf den Verpackungen und Behältern.

Mischen Sie keine verschiedenen Reinigungsmittel. Dies kann durch Auskristallisation zu einer Beschädigung des Spenders führen.

6.2. Betrieb des Geräts

1. Bedienfeld

2. Tastenfunktionen

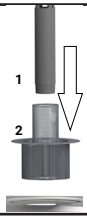			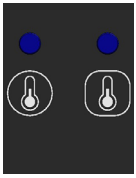	
Abb. 6	Abb. 7 Ein/Aus	Abb. 8 Reinigungszyklus	Abb. 9 Licht Betriebskontrollleuchte Betriebsanzeige Kammer/Kesselheizung	Abb. 10 Programmwahl 3 - 180 sek. 6 -360 sek.

3. Inbetriebnahme des Geräts

Schalten Sie den Schalter an der Wand ein und drücken Sie die Ein/Aus-Taste (Abb. 7). Öffnen Sie dann die Tür des Geschirrspülers, setzen Sie den Überlaufstopfen an einer geeigneten Stelle ein (Abb. 6), stellen Sie den Korb in das Fach und wählen Sie das entsprechende Spülprogramm (Abb. 10). Nach dem Schließen der Tür beginnt das Gerät, den Tank und den Boiler mit Wasser zu füllen - die Kontrollleuchte des Boilerheizers leuchtet auf (Abb. 9). Sobald das Wasser im Boiler erwärmt ist, beginnt der Wassererwärmungszyklus im Geschirrspülerfach - die Kontrollleuchte des Fachheizers leuchtet auf (Abb. 9). Der Waschzyklus beginnt automatisch - die Kontrollleuchte leuchtet auf (Abb. 8).

Wenn die Tür während des Spülgangs geöffnet wird, wird das Programm automatisch gestoppt. Wenn die Tür geschlossen wird, setzt das Programm den Waschgang fort. Am Ende des Programms schaltet sich die Kontrollleuchte für den Waschgang aus (Abb. 8). Nehmen Sie den Korb aus dem Gerätefach. Achtung: Jedes Mal, wenn die Tür geschlossen wird, beginnt der nächste Spülgang.

4. Entleeren des Tanks bei Modellen, die mit einer Ablasspumpe ausgestattet sind

Schalten Sie das Gerät durch Drücken des Ein-/Ausschalters (Abb. 7) aus, öffnen Sie dann die Gerätehaube, entfernen Sie den Überlaufstopfen (Abb. 6) und schließen Sie die Tür. Der Entleerungsvorgang beginnt automatisch und wird fortgesetzt, bis der Tank vollständig entleert ist. Um das Gerät wieder in Betrieb zu nehmen, setzen Sie den Überlaufstopfen wieder ein, schließen Sie die Gerätetür und drücken Sie dann den Schalter. Wenn das Gerät nicht mehr benutzt werden soll, schalten Sie den Hauptschalter aus.

⚠ Wenn Sie die Arbeit mit dem Gerät beendet haben, müssen Sie das Gerät durch Drücken des Schalters ausschalten und dann den Hauptschalter ausschalten und den Wasserhahn schließen.

⚠ Das Wasser in der Kammer ist heiß. Wenn Sie die Arbeit mit dem Gerät beendet haben, nachdem Sie die oben genannten Schritte durchgeführt und eventuell einen Regenerationszyklus eingeleitet haben, müssen Sie das Gerät ausschalten, indem Sie den Schalter drücken und dann den Hauptschalter ausschalten und das Wasserventil abdrehen.

DE

7. PROBLEME, URSACHEN, LÖSUNGEN

Hinweis: Wenn die in der nachstehenden Tabelle aufgeführten Schritte zur Behebung der Störung nicht zum gewünschten Ergebnis geführt haben, wenden Sie sich an den Kundendienst (qualifiziertes technisches Personal).

PROBLEM	URSACHE	LÖSUNG
Die Haubenspülmaschine schaltet sich nicht ein	Die Haubenspülmaschinentür wurde nicht vollständig geschlossen	Die Haubenspülmaschinentür erneut öffnen und daraufhin wieder schließen.
	Die Sicherung ist beschädigt	Die Sicherung austauschen (Kontaktaufnahme mit dem Servicedienst)
	Der Anschluss an die Stromversorgungsquelle wurde nicht ordnungsgemäß durchgeführt	Den Anschluss an die Stromversorgungsquelle prüfen
Der Waschprozess dauert zu lange	Der Temperaturwert des Waschwassers ist nicht korrekt	Den korrekten Temperaturwert des Wassers einstellen
	Der Wasserspiegel in der Waschkammer ist nicht korrekt	Den Wassereinlassfilter reinigen
Das Gerät wäscht das Geschirr und Besteck nicht	Die Spülpumpe ist beschädigt	Kontaktaufnahme mit dem Servicedienst
	Der Spülpumpendruck ist zu niedrig	Den Spülpumpenfilter reinigen
	Die Wassertemperatur ist zu niedrig	Die Zeit des Wasseraufwärmens prüfen und korrigieren
	Ein nicht sachgemäßes Waschmittel wurde verwendet	Kontaktaufnahme mit dem Hersteller
	Auf den Sprüharmen sind Kalkablagerungen, bzw. Fremdkörper, vorhanden	Reinigung der Sprüharme samt Entfernung aller gefundenen Fremdkörper
	Der Behälter für Detergenzien ist leer	Den Behälter für Detergenzien erneut füllen
	Das Wasseraufbesserungsgerät weist eine Störung auf	Kontaktaufnahme mit dem Servicedienst

PROBLEM	URSACHE	LÖSUNG
Flecken auf dem Besteck, den Gläsern und dem Geschirr	Das Geschirr wurde im Inneren des Geräts nicht ordnungsgemäß aufgestellt	Das Geschirr gemäß allen in der Bedienungsanleitung angebrachten Anweisungen im Inneren des Geräts aufstellen
	Die Klarspülwassertemperatur ist zu hoch	Den korrekten Spülwassertemperaturwert einstellen
	Der Wasserdruck ist zu hoch, bzw. zu niedrig	Die Filter reinigen
	Der Wasserhärtegrad ist zu hoch	Den Wasserhärtegrad prüfen
	Das Spülmittel hat das Geschirr und Besteck nicht gereinigt, weil sich im Gerät schmutziges Wasser befand	Das sich im Inneren der Haubenspülmaschine befindende Wasser austauschen
	Das Geschirr trocknet nicht ordnungsgemäß ab	Das sich im Inneren der Haubenspülmaschine befindende Wasser austauschen
	Ein nicht sachgemäßes Klärspüler wurde verwendet	Kontaktaufnahme mit dem Hersteller
Die Haubenspülmaschine nimmt den Spülprozess nicht auf	Der Wassereintrittsfilter ist verschmutzt	Reinigung des Wassereintrittsfilters
	Zu niedriger Wasserdruck	Reinigung des Wasserpumpenfilters und des Elektroventils
	Die Spülpumpe ist beschädigt	Kontaktaufnahme mit dem Servicedienst
Das Elektroventil ist undicht	Das Elektroventil ist beschädigt	Kontaktaufnahme mit dem Servicedienst Achtung: Während der Montage des Geräts an das Elektroventil konnten unter Umständen Fremdkörper, bzw. nicht erwünschte chemische Mittel aus dem Wasserleitungsnetz, in die Anlage gelangen
Der Wasserdruck im Inneren des Geräts ist zu niedrig	Der Wassereinlassfilter, bzw. das Elektroventil sind verschmutzt	Reinigung des Wassereinlassfilter, bzw. des Elektroventils
	Der Wasserdruck in der Wasserversorgungsleitung ist zu niedrig	Kontaktaufnahme mit einem Klempner
Die Pumpe saugt das Wasser nicht ab	Die Pumpe ist verstopft	Kontaktaufnahme mit dem Servicedienst
	Die Pumpe ist beschädigt	

DE

8. WARTUNG

⚠ Schalten Sie das Gerät immer vor jeglichen Wartungstätigkeiten ab.

Die tägliche Pflege besteht aus dem Beseitigen von Gegenständen aus der Spülmaschinenkammer. Reinigen Sie das Gerät mithilfe eines feuchten Lappens mit Spülmittel und trocknen Sie anschließend mithilfe eines trockenen Lappens ab. Das Reinigen des Geräts unter fließendem Wasser und die Benutzung von Hochdruckreinigern ist verboten.

Beim intensiven Gebrauch des Geräts sollten die Filter alle 30-40 Spülgänge gereinigt werden, um einen ordnungsgemäßen Betrieb zu gewährleisten. Dazu sollten Sie den Wasserbehälter teilweise entleeren.

Nehmen Sie die Filter heraus, indem Sie darauf achten, dass fettige Beläge und Essensreste nicht in die Öffnung unter den Filtern hineingelangen. Waschen Sie Essensreste von den Filtern und Belägen ab und spülen Sie sie anschließend klar. Benutzen Sie zum Reinigen der Filter keine scharfen Gegenstände und keine Gegenstände mit scharfen Kanten. Stellen Sie sicher, dass der Kalkbelag auch beseitigt wurde, da es einer Verkalkung der Filter vorbeugen wird.

Reinigen Sie die Filteroberfläche gründlich mithilfe eines feuchten Lappens mit neutralen (keinen ätzenden) Reinigungsmitteln ohne Chlor oder mit Mitteln, die keine Korrosion verursachen oder die Edelstahloberfläche nicht beeinträchtigen.

Um Korrosionsflecken auf der Edelstahloberfläche vorzubeugen, vermeiden Sie ätzende Reinigungsmittel mit Chlor oder Mittel, die Korrosion verursachen oder die Edelstahloberfläche beinträchtigen. Zum Reinigen des Fußbodens und der direkt am Gerät benachbarten Flächen sollten Sie Reinigungsmittel benutzen, die den Edelstahl nicht beeinträchtigen.

Einmal im Monat:
- überprüfen Sie, ob das Versorgungskabel nicht beschädigt wurden,
- überprüfen Sie, ob alle Bestandteile des Geräts richtig funktionieren,
- Entfernen Sie die Wasch Arme (Abb. 11) (unten und oben 1 und 2) durch Lösen der Schraube (3) und reinigen unter dem aktuellen Wasser

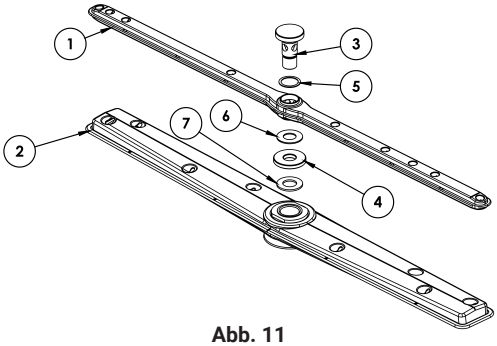

Abb. 11

- reinigen Sie die Oberfläche mithilfe von Reinigungsmittel für Edelstahl und einem feuchten Lappen und spülen und trocknen Sie sie danach ab.

Einmal im Jahr sollte das Gerät gewartet werden, um seinen Abnutzungsgrad zu prüfen und evtl. Mängel an Bestandteilen zu finden. Bei jeglicher Störung ist qualifiziertes Personal (Service) verpflichtet, den Mangel zu beseitigen. Der Service sollte Folgendes warten:
- Zustand der Heizelemente,
- Zustand der Elektrik,
- Sicherungsstand der Heizelemente,
- Abnutzungsgrad des Geräts.

Evtl. Beschädigungen oder Störungen am Gerät, die auf Nichtbeachtung der Anweisungen in dieser Bedienungsanleitung zurückzuführen sind, sowie Missachtung der geltenden Vorschriften und Normen wird nicht der Herstellerhaftung unterliegen.

Betriebsstillstand

Wird ein Betriebsstillstand über eine längere Zeit geplant, müssen die Behälter für Spülmittel und Klarspüler entleert werden, um eine Kristallisation infolge einer Pumpenbeschädigung zu vermeiden. Daher sollten die Absaugrohre aus beiden Behältern ausgezogen werden und in eine Schale mit sauberem Wasser gelegt werden. Führen Sie ein paar Spülgänge durch und entleeren Sie anschließend den Wasserbehälter. Schalten Sie den Hauptschalter aus und drehen Sie das Wasserventil zu. Schließen Sie die Absaugrohre erst dann erneut an, wenn das Gerät wieder benutzt wird (das transparente an dem Spülmittel und das transparente mit einer blauen Umhüllung an dem Klarspüler).

Es ist verboten, das Gerät über einen längeren Betriebsstillstand eingeschaltet oder das Wasserventil aufgedreht zu haben.

Im Winter muss das Gerät in einem beheizten Raum aufgestellt werden. Wenn es nicht möglich ist, sollte man sich nach Möglichkeit vergewissern, ob im Gerät (z.B. im Boiler, in Detergentien-Rohren) keine Flüssigkeit zurückgeblieben ist.

9. ENTSORGUNG VON ALTGERÄTEN

Diese Informationen beziehen sich auf eine ordnungsgemäße Vorgehensweise mit verbrauchten elektrischen und elektronischen Geräten.
- **Altes, verbrauchtes Equipment sollte im Geschäft, wo das neue Gerät gekauft wird, zurückgelassen werden.** Jedes Geschäft ist dazu rechtlich verpflichtet, das alte Gerät kostenlos entgegenzunehmen, soweit ein neues Gerät derselben Art und in derselben Menge gekauft wird. Der Käufer ist lediglich dazu verpflichtet, das alte Gerät auf eigene Kosten zum Geschäft zu bringen.
- **Das alte Gerät sollte zu einem entsprechenden Sammelpunkt gebracht werden.** Informationen über die sich in Ihrer unmittelbarer Umgebung befindenden Punkte finden Sie auf der Internetseite oder Informationstafel Ihrer Gemeinde.
- **Elektrische und elektronische Geräte können auch an Servicestellen zurückgelassen werden.** Sollte eine Reparatur wirtschaftlich nicht nachvollziehbar oder technisch unmöglich sein, ist der Servi-

cedienst dazu verpflichtet, das Gerät kostenlos entgegenzunehmen.

- **Sie können verbrauchte Geräte auch bequem von Zuhause aus übergeben.** Sollten Sie keine Zeit oder keine Möglichkeit haben, Ihr Gerät zum entsprechenden Sammelpunkt zu bringen, können Sie sich diesbezüglich an eine spezialisierte Dienstleistungsfirma wenden und die Abholung arrangieren.

Achtung! Verbrauchte Geräte dürfen nicht zusammen mit anderen Abfällen entsorgt werden. Dafür drohen hohe Geldstrafen.

Das am Gerät angebrachte oder in den Geräteunterlagen auftretende Symbol bedeutet, dass nach dem Ablauf der Nutzungsdauer das Gerät nicht in den Hausabfall gehört. Aus diesem Grund muss es an einen Ort gebracht werden, wo es vorschriftsmäßig deponiert oder wiederverwertet wird.

10. GARANTIE

Unter Haftung des Verkäufers versteht man die Garantie- und Gewährleistungshaftung.

Die Schäden, die infolge von Verkalkung entstanden sind, unterliegen keiner Garantie. Keinem Garantiewechsel unterliegen folgende Elemente: Glühbirnen, Gummielemente, die durch Wasserstein beschädigte Heizelemente, Schrauben und Elemente, die naturgemäß abgenutzt werden z.B.: Brenner, Gummidichtungen und jegliche mechanisch beschädigten Elemente. Keinem Garantiewechsel unterliegen auch Bauelemente, die infolge fehlerhafter Bedienung beschädigt wurden.

Selbstreparatur und Beseitigung der Garantieplombe haben den Verlust der Garantie zur Folge.

Thank you for purchasing our product. Please carefully read this instruction manual before first use.

Reproduction of this manual without the consent of the manufacturer is prohibited. The photos and drawings are illustrative and may differ from the purchased device.

CAUTION: The manual should be kept in a safe place, available to the staff.

The manufacturer reserves the right to change the technical parameters of the device without prior notice.

1. SAFETY INSTRUCTIONS

Failure to follow this instruction may cause life-threatening situations.

- CAUTION: If the device was damaged during transport it should not be connected!
- In the case of a longer break in the operation of the device (night breaks, holiday breaks, etc.) it is necessary to disconnect the device from the electrical power supply.
- Incorrect operation and improper use can cause serious damage to the device or injuries to persons.
- The device should only be used for the purpose for which it was designed.
- The manufacturer assumes no liability for any damages caused by incorrect operation and improper use of the device.
- During operation the device and the power cable plug must be protected against contact with water or other liquids. If the device is accidentally fell into water or was flooded with water, it is necessary to immediately pull out the plug from the socket, and then commission the inspection of the device to an expert technician.
- Do not insert any objects into the openings in the housing of the device.
- Do not touch the power cord plug with wet hands.
- Regularly inspect the condition of the plug and the power cord. In the case any damage to the plug or the cable is found, it should be repaired in an authorized repair point.
- In case the device falls or is damaged in any other way, before further use it is always necessary for it to be inspected and possibly repaired at a specialized repair point.
- Never open the housing of the device by yourself.
- Never try to repair the device by yourself – **it could lead to life-threatening situations.**
- It is prohibited for any changes and repairs to be performed by persons who are not professionally trained.
- Protect the power supply cable from contact with sharp or hot objects and keep it away from open flames.
- When disconnecting the device from the power supply socket, switch off the device first. Always grab it by the plug and never pull by the cord.
- Secure the power cable to ensure that no one pulls it from the socket by mistake and that no one trips over the cable.
- If the power cord is damaged, it has to be replaced. Non-detachable power supply cords should be replaced at a specialized repair workshop or by a qualified person.
- Control the operation of the device during use.
- This equipment may be used by children aged 8 years and above and by persons with reduced physical or mental capabilities or lack of experience and knowledge, provided they are supervised or instructed on how to use the equipment safely so that the associated risks are understood. Children should not play with the equipment. Children should not clean or maintain the equipment without supervision.
- If the device is not currently in use or is cleaned, it is necessary to always unplug it from the power source by removing the plug from the socket.
- **CAUTION:** If the plug of the power cord is connected to the electrical socket, the device remains energized.
- Never pull the device by the power cord.
- The device should have a water conditioner installed to protect it from scale build-up
- Professional dishwasher liquids recommended by Stalgast ensure their proper operation
- Use water with a hardness of up to 6 °dH on a German scale (harder water causes scale build-up on the heaters which may damage and void the warranty)
- To prevent damage caused by steam coming out of the device during normal operation, make sure that no nearby material is damaged.

2. SAFETY CONDITIONS

- Do not move/move the appliance by the door handle.
- Open the appliance door only by the handle in the bottom holes.
- Do not grasp the upper door by its upper surface.

- Do not put your hands between the upper and lower doors when closing them.
- Do not put your hands into the dishwasher chamber when water is pouring from the rinse arms. Risk of burns.
- Beware of the possibility of slippery surfaces within the appliance and the possibility of slipping.

3. PURPOSE OF THE DEVICE

The dishwasher is intended for professional use only and should be operated by trained personnel. The device is used for washing and scalding dishes and other similar items used in catering and related branches, in compliance with international regulations and standards on safety conditions in the field of electrical, mechanical and electromagnetic compatibility.

The dishwasher is a semi-automatic device, operation is limited to inserting and removing the basket with dishes and switching on the programmer. As soon as the appropriate level and temperature of water in the appliance compartment is reached, the washing and rinsing cycle starts automatically. During the rinsing process, water is automatically replenished from the boiler.

4. TECHNICAL DATA

Equipment of the device (page 2)

1- Handle, **2 -** Upper door, **3 -** Lower door, **4 -** Control panel, **5 -** Body, **6 -** Adjustable legs, **7 -** Power supply - electricity, **8 -** Power supply - water, **9 -** Drain hose.

Model	**805025**
Dimensions	685x827x1641 mm
Supply voltage	400V/3+N+PE
Frequency	50 Hz
Maximum energy consumption	12,2 kW
Feed water pressure	200-400 kPa
Supply water temperature	max. 55 °C
Hardness of mains water	5-6 °dH
Water consumption	approximately 2.5 l/cycle
Boiler capacity	9,5 l
Maximum water level in the chamber	175 mm
Tank capacity	20 l
Standard cycle time*	360/180 s
Noise level	70 dB(A)
Protection	IPX1
Net weight max	115 kg
Power cord type	H07RN-F 5x2,5mm^2
Wash water temperature	55 °C (131°F)
Rinse water temperature	30-90 °C (86-194 °F)

The dishwasher has an automatic scalding function (it is an integral part of the washing cycle).
* The cycle time is given for a feed water temperature of 50°C.

5. INSTALLATION OF THE DEVICE

5.1. Setting up the device

The device should be delivered to the place of installation, unpacked and checked for its condition. If you find any damage to the device or any of its components, you must immediately notify the transport company of this fact.

Connections to the device must comply with the standards in force at the place of installation. The manufacturer shall not be liable for injuries sustained or damage to the product resulting from failure to comply with the standards in force at the place of installation. Before installing the device, make sure that moisture-sensitive components are properly protected from getting wet, e.g.: when washing the device.

Place the device in the desired location and then remove the protective packaging. The device should

be leveled with a spirit level and four adjustable feet to ensure the stability of the device's operation. Any other way of leveling the device should be approved by the manufacturer.

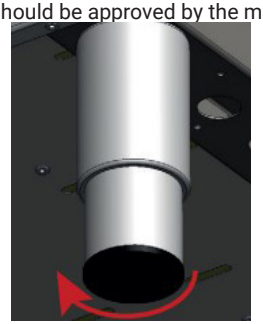

Keep packaging items away from children and animals, as they may cause accidents. All materials used to package the device are environmentally friendly and can be safely stored in a suitable place.

The items to be recycled are marked as follows:

PE - polyethylene: components of the outer packaging, instruction wrapper, safety components;

PP - polypropylene: handles;

Wooden and cardboard components of the device should be left in places designated for this purpose in accordance with the applicable legal regulations. It is not allowed to store appliance components and appliance directly in the environment.

Place the appliance under the hood, in order to drain the steam coming out of the appliance when the door is opened and from the vent plug on top of the appliance.

5.2. Conditions for connection to the electric grid

Make sure that the voltage of the electrical network corresponds to the voltage indicated on the unit's nameplate. Connect the device to the ground line of the electrical network in accordance with regulations and standards.

EN

5.3. Connecting the device to an electrical power source

The connection of the device to the electrical network can be carried out only by technical service personnel in accordance with the applicable legal regulations. The electrical parameters of the device are included in the table in section 3. It is not allowed to make one electrical protection for two devices. It is necessary to install a main circuit breaker and a residual current circuit breaker. Both circuit breakers must be installed in an easily accessible place in such a way that they guarantee the disconnection of the device from the source of electric power in accordance with category II.

⚠ The device is fully disconnected from the source of electric power only when the main switch is set to the OFF position. The device should be connected via the connection located at the rear, bottom of the device.

The power cord connected to the terminal box with a suitable plug IS NOT part of the kit and must be purchased.

Conditions for connection to the mains:

- Make sure that the mains voltage corresponds to the voltage indicated on the unit's nameplate.
- The type and type of cable is listed in the table in section 3.
- It is mandatory to connect the device to an electrical equipotential bonding system using the equipotential bonding screw located on the bottom of the device at the terminal box. It is marked with the following symbol: (IEC 60417-5021).

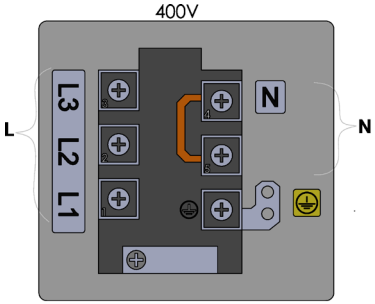

PE - protective conductor (yellow-green)
N - neutral wire (blue)
L1, L2, L3 - phase wires (other colors)

Fig. 2 - Wiring diagram label

The power cable should be a flexible, oil-resistant, protective conductor, with a polychloroprene sheath - code designation 60745 IEC 57. It can be prepared by the manufacturer and available from the manufacturer or specialized repair shops!

Check that the direction of rotation of the washing pump is in accordance with the direction indicated on the motor fan cover and on the rear cover of the unit (use the holes in the rear cover to check the rotation). The motor should rotate clockwise.

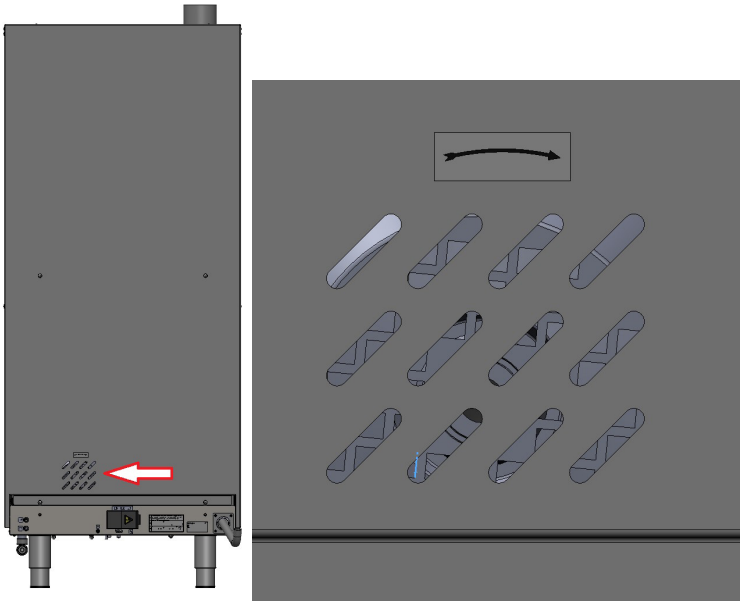

To connect the device to an electrical equipotential bonding system, you must:

- unscrew the nut on the screw
- insert the equipotential cable
- screw the nut back on as far as it will go
- connect the other end of the equipotential cable to the equipotential rail

Figure 3: Connection of the device to the electrical equipotential bonding system

EN

5.4. Connecting the device to the water and sewage system

The water pipes and the electric power cord protrude from the back of the unit. Connect the water supply pipe to the 3/4" outlet. Only a new tube should be used to make the connection. For safety, the water pressure value should be between 2-4 bars. If the pressure is higher, a pressure regulator should be installed. The main valve should be installed over the water supply pipe to the device. The main valve should be installed in an easily accessible place; therefore, it should not be installed behind the device.

Before starting the device, make sure that the supply and drain pipes have not been bent, blocked or otherwise damaged during installation.

5.5. Drain hole

The unit is equipped with a drain pipe, which should be installed at floor level with a trap.

Before starting the device, make sure that the supply and drain pipes have not been bent, blocked or otherwise damaged during installation.

5.6. First start-up

Before starting the device, check the correct operation of the electrical protection system. Carrying out the above operation and the first start-up of the device can be carried out only by technical service personnel, who will also conduct a short training on the operation of the device. Each device is equipped with an adjustable dispenser for rinse liquid. However, an adjustable washing liquid dispenser is included in the equipment of only some machine models. Place the container for washing liquid and rinse aid in the right place and then connect the suction tubes: the transparent one for washing liquid and the blue one for rinse aid. To adjust, use the adjustment screws shown in (Figure 4). It is recommended that the adjustment be made by the personnel of the company supplying the rinse liquid and the washing liquid. Before connecting the suction tubes, attach the weights (to keep the tubes on the bottom of the containers) and attach the filters (Figure 5).

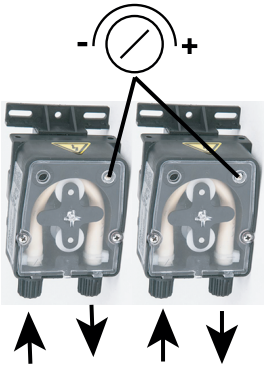

Figure 4

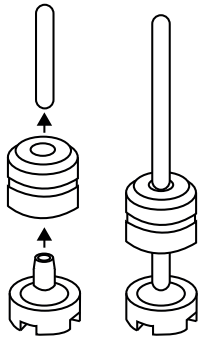

Figure 5

6. HEALTH AND SAFETY RULES

In order to prevent burns and electric shocks, please observe the following safety rules. For this purpose, you should:

- Train personnel in the operation of the device in accordance with the information contained in this manual;
- train personnel in the basic principles of using electrical equipment, workplace safety, and first aid should the need arise;
- disconnect the device from the power source before starting any maintenance work,
- prohibit the use of the device if any heating and/or control element has been damaged;
- do not wash the device under running water,
- ensure that the device can be repaired and/or serviced by qualified technical personnel only (technical service).

Do not add solvents such as alcohol, turpentine to the dishwasher, as they can cause an explosion. Also, do not place dishes with leftover products inside the dishwasher.

The dishwasher and its components should not be used as a ladder or support for other appliances or objects.

EN

⚠ Do not sit or lean on dishwasher components as this may cause an accident.

⚠ The water left on the dishes after the cycle is over is not drinkable.

1. Place the dishes in such a way as to allow water to flow freely around each of them. Glasses, cups, bowls should be placed in the basket or on the griddle with the base up. Glass dishes should always be washed first.
2. Place the basket with dishes into the appliance chamber and close the door. During the washing process, the circulation pump pumps the washing solution from the tank through the washing arms and nozzles behind the dishes being washed. During circulation, the washing solution continuously flows through the filter system returning to the tank. The rinsing (scalding) cycle is the final phase of washing. Washed dishes are rinsed with fresh, hot water to remove any residual washing solution and to heat the dishes for optimal drying outside the machine. The water taken for rinsing constantly refreshes the washing solution. Do not open the door while washing is in progress. The danger of ejaculating hot water from the machine arises. The door of the dishwasher can be opened no sooner than 10 seconds after the end of operation, because until this time the washing and rinsing (scalding) arms are still in motion, which can cause water spills and burns to the user.

6.1. Detergents

- Use detergents and rinse liquids designed only for industrial dishwashers. Do not use hand-washing agents. Their use leads to a lot of foaming in the dishwasher.
- We recommend products from Stalgast. They are designed for dishwashers of our company.
- When filling, pay attention that the detergent does not get into the container for rinse liquid and vice versa.
- Detergents designed for industrial dishwashers have corrosive properties. Observe the information on packaging and containers.

Do not mix different detergents. This can lead, due to crystallization, to damage of the dispenser.

EN

6.2. Operation of the device

1. Control panel

2. Button functions

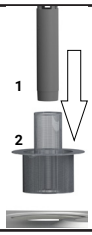			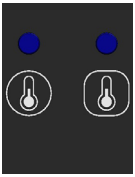	
Figure 6	Figure 7 On/Off	Figure 8 Wash cycle	Figure 9 Chamber / boiler heater operation indicator light	Figure 10 Program selection 3 - 180 sek. 6 -360 sek.

3. Startup of the device

Activate the switch located on the wall and press the On/Off button (Figure 7). Then open the door of the dishwasher, place the overflow plug in the right place (fig. 6), insert the basket into the chamber and select the appropriate washing program (fig. 10). After closing the door, the device will begin to fill the tank and the boiler with water - the boiler heater indicator lamp will light up (fig. 9). When the water heating in the boiler is completed, the water heating cycle in the dishwasher compartment will

begin - the indicator lamp of the compartment heater will light up (fig. 9). The washing cycle will start automatically - the indicator lamp will light up (fig. 8).

If the door is opened during the washing cycle, the program stops automatically. After closing the door, the program continues the washing cycle. When the program is finished, the wash cycle indicator light turns off (Figure 8). Remove the basket from the appliance compartment. Note: Each operation of closing the door starts another cycle of the dishwasher.

4. Emptying the tank on models equipped with a drain pump

Turn off the device by pressing the On/Off switch (Figure 7), then open the hood of the device, remove the overflow plug (Figure 6) and close the door. The draining process will start automatically and continue until the tank is completely emptied of water. To reactivate the device, put the overflow plug back in place, close the door to the device and then press the switch. On the other hand, if the device will no longer be used, turn off the main switch.

⚠ When you finish working with the device, after doing the above, it is mandatory to turn off the device by pressing the switch and then turn off the main switch and turn off the water valve.

⚠ The water in the chamber is hot. When you finish working with the device, after performing the above and possibly initiating the regeneration cycle, it is mandatory to turn off the device by pressing the switch and then turn off the main switch and turn off the water valve.

7. PROBLEMS, CAUSES, SOLUTIONS

Note: if the steps in the table below, aimed to remove the fault, did not produce the desired result, ontact your service (qualified technical personnel).

PROBLEM	CAUSE	SOLUTION
The device does not run	Appliance door does not close	Opening and re-closing the door
	Burnt fuse	Replacing the fuse (call for service)
	Improper connection to the power grid	Check the electrical connection
Excessive washing duration	The temperature of the washing water is not right	Setting a suitable temperature
	Abnormal level of water in the appliance	Clean the water inlet filter
The appliance does not wash dishes	Broken washing pump	Call for service
	Low pump pressure	Clean the pump filter
	Water temperature is too low	Correct the water heating time
	Wrong detergent	Contact manufacturer
	Arms covered with limescale or foreign bodies present	Clean the arms and remove foreign bodies
	Empty detergent container	Refill container
	Malfunction in the water treatment unit	Notify service
Stains on the forks, glasses and dishes	Improper arrangement of utensils	Arrange utensils in accordance with instructions
	The temperature of the rinsing water is too high	Setting a suitable temperature
	Incorrect water pressure	Clean filters
	Water hardness too high	Check water hardness
	Cleaning agent did not work due to the dirty water in the machine	Change water in the appliance
	Dishes drying improperly	Change water in the appliance
	Wrong rinse aid	Contact manufacturer

EN

PROBLEM	CAUSE	SOLUTION
Dishwasher does not rinse	Dirty water inlet filter	Clean the filter
	Low water pressure	Clean the pump filter and solenoid valve
	Faulty rinsing pump	Call for service
Solenoid valve leaking	Contamination of the solenoid valve	Call for service Note: When installing the appliance, foreign material or undesirable chemicals from the water supply could have been trapped in the solenoid valve.
The water pressure in the appliance is too low	Contaminated water inlet filter or solenoid valve	Clean the water inlet filter or solenoid valve
	Low water pressure in the water supply	Contact a plumber
The pump does not pump out water	Pump clogged	Contact service
	Faulty pump	

8. MAINTENANCE

⚠ Before starting any maintenance work, disconnect the appliance from the power supply.

Daily maintenance involves removing objects from the chamber and washing them with a cloth dampened in water with a dish detergent and then wiping them off with a dry cloth. Washing under running water as well as using a pressure washer for this purpose is prohibited.

In the case of intense use, we recommend that you clean the filters every 30-40 wash cycles in order to ensure the proper functioning of the appliance. To do this, partially drain the tank of water.

Remove the filters, making sure no fatty deposits and left-over food falls into the openings under the filters. Clean the filters of food residue and sediment and then rinse thoroughly. Do not use sharp tools or sharp edges to clean the filters. Make sure to also remove limescale, as this prevents the build-up of a layer on the surface of the filter.

The surfaces of the filters should be cleaned thoroughly with a damp cloth and neutral (non- aggressive) detergents with no chlorine content and agents that do not cause corrosion and mechanical damage to stainless steel surfaces.

In order to prevent the formation of corrosion spots on the stainless steel, avoid using harsh detergents containing chlorine and agents that cause corrosion or mechanical damage to the stainless steel surfaces. For cleaning floors and immediate surroundings, only use detergents that do not cause damage to stainless steel.

Once a month you should:

- make sure the power cord is not damaged;
- make sure that all components of the appliance are working properly,
- remove the washing arms (Fig. 11) (bottom and top 1 and 2) by loosening the screw (3) and clean under the current water

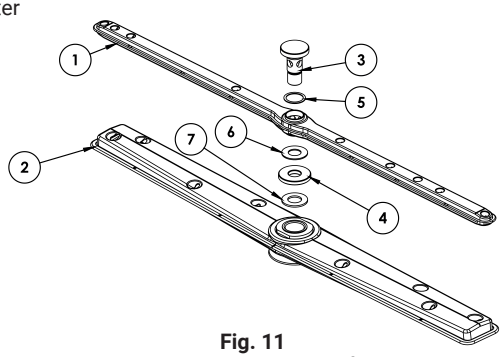

Fig. 11

- Clean the outside of the appliance using a washing liquid for stainless steel and a damp cloth and

EN

then thoroughly rinse and wipe dry.

Service the appliance at least once a year to verify its correct operation, determine the degree of wear, detect possible failures of components and parts. If you detect any damage, it should be removed by qualified technical personnel (technical services). Technical service should pay particular attention to:

- the condition of heating elements,
- the condition of electrical installation,
- the condition of heating elements' safeguards,
- wear and tear of the appliance,

Any damage or failure resulting from the user's non-compliance with this manual as well as failure to comply with existing legislation and standards will not be considered manufacturer's liability.

Downtime in operation

When not expecting to use the appliance for an extended period of time, it is necessary to empty containers for the washing liquid and rinse aid in order to prevent crystallization and, consequently, damage to the pump. Accordingly, suction tubes should be removed from both containers and placed in a bowl filled with clear water; carry out several wash cycles and then drain the tank of water. Finally, turn off the main switch and close the water tap. Suction tubes must be connected back to the containers only when the appliance goes back into use (the clear tube goes into the washing liquid container, and the blue one into the rinse aid container).

It is forbidden to leave the appliance on and the water valve open for an extended period of downtime.

In winter period, the device must be stored in a heated room. Otherwise, make sure that no fluids have remained in the device (e.g. boiler, detergent pipes).

9. DISPOSING OF USED EQUIPMENT

Information for users about the proper principles of disposal of waste electric and electronic equipment.

- **Leave the old device in the store where you are buying a new device.** Each store has an obligation to take your old equipment free of charge if you buy new equipment of the same type and in the same quantity. The only condition is to deliver the equipment to the store at your own expense.
- **Take the used device to a collection point.** You will find information about the nearest location on the municipal website or bulletin board of the municipal office.
- **Leave the device at the service point.** If the repair of the device is uneconomical or impossible for technical reasons, the service is obliged accept the device free of charge.
- **Return used equipment without leaving your house.** If you don't have the time or ability to transport your equipment to a collection point, you can use the services of specialized companies.

Remember! Do not dispose of used equipment along with household waste. This could cause high fines.

The symbol of the crossed-out waste bin on the product, its packaging or the instruction manual means that the product should not be disposed of to normal waste bins. The user is obliged to hand over the used equipment to a designated collection point for proper processing.

10. WARRANTY

The seller shall be liable under the warranty or guarantee. Damage resulting from the formation of lime scale deposits in the device are not subject to repair under the warranty. Warranty exchange does not cover such elements as: light bulbs, rubber components, heating elements damaged by lime scale, screws and elements undergoing natural wear, e.g. rubber seals and all kinds of mechanically damaged elements. Any damage of components resulting from improper use is also excluded from the warranty. The warranty is automatically voided in the event of a broken warranty seal or independent repairs.

stalgast

Stalgast Radom Sp. z o.o.
ul. Ostrobramska 75C,
lokal 6.02
04-175 Warszawa

Infolinia: +48 22 517 15 75

www.stalgast.com
stalgast@stalgast.com

DEKLARACJA ZGODNOŚCI UE

EU-KONFORMITÄTSERKLÄRUNG · EU DECLARATION OF CONFORMITY
DÉCLARATION UE DE CONFORMITÉ · DECLARACIÓN UE DE CONFORMIDAD
EU PROHLÁŠENÍ O SHODĚ · EU VYHLÁSENIE O ZHODE

CE

PL Niniejsza deklaracja zgodności wydana zostaje na wyłączną odpowiedzialność producenta
DE Die alleinige Verantwortung für die Ausstellung dieser Konformitätserklärung trägt der Hersteller
EN This declaration of conformity is issued under the sole responsibility of the manufacturer
FR La présente déclaration de conformité est établie sous la seule responsabilité du fabricant
ES La presente declaración de conformidad se expide bajo la exclusiva responsabilidad del fabricante
CZ Toto prohlášení o shodě se vydává na výhradní odpovědnost výrobce
SK Toto vyhlásenie o zhode sa vydáva na výhradnú zodpovednosť výrobcu

ZMYWARKA DO GARNKÓW · TOPFSPÜLMASCHINE · POT DISHWASHER · LAVE-VAISSELLE · LAVAVAJILLAS · MYČKA · UMÝVAČKA

805025

PL	Są zgodne z wymogami następujących dyrektyw:	
DE	Sie entsprechen den Anforderungen der folgenden Richtlinien:	
EN	Are in compliance with the following directives:	**2006/42/UE**
FR	Sont conformes aux dispositions des directives suivantes:	**2014/30/UE**
ES	Son conformes con las disposiciones de las siguientes directivas:	**2011/65/UE**
CZ	Vyhovují požadavkům následujících směrnic:	
SK	Spĺňajú požiadavky nasledujúcich smerníc:	

PL	Oraz z następującymi normami:	
DE	Und Normen stehen:	**PN-EN IEC 60335-1:2024-04**
EN	And with the following standards:	**PN-EN 60335-2-58:2010**
FR	Et des normes ci-après:	**PN-EN 62233:2008**
ES	Y de las siguientes normas:	**PN-EN 61000-3-3:2013-10**
CZ	A následujících norem:	**PN-EN IEC 55014-1:2021-08**
SK	A nasledujúcich noriem:	**PN-EN IEC 55014-2:2021-08**

Stalgast Radom Sp. z o.o.
ul. Ostrobramska 75C, lokal 6.02,
04-175 Warszawa
tel.: 22 517 15 75 fax: 22 517 15 77
www.stalgast.com email: stalgast@stalgast.com

• DE •
STALGAST GmbH
Mary-Somerville–Str. 6,
28359 Bremen;
Tel.: +49 421 9898066-1
stalgast@stalgast.de
www.stalgast.de

• EN •
Tel.: +48 22 509 30 77
export@stalgast.com
www.stalgast.eu

• FR •
Tel.: +48 22 509 30 55
export@stalgast.com
www.stalgast.eu
• ES •
Tel.: +48 22 509 30 55
info@stalgast.es
www.stalgast.es