Kuchnia gazowa, 6-palnikowa, nastawna, 32.5 kW, G20

Kod katalogowy: 9707110

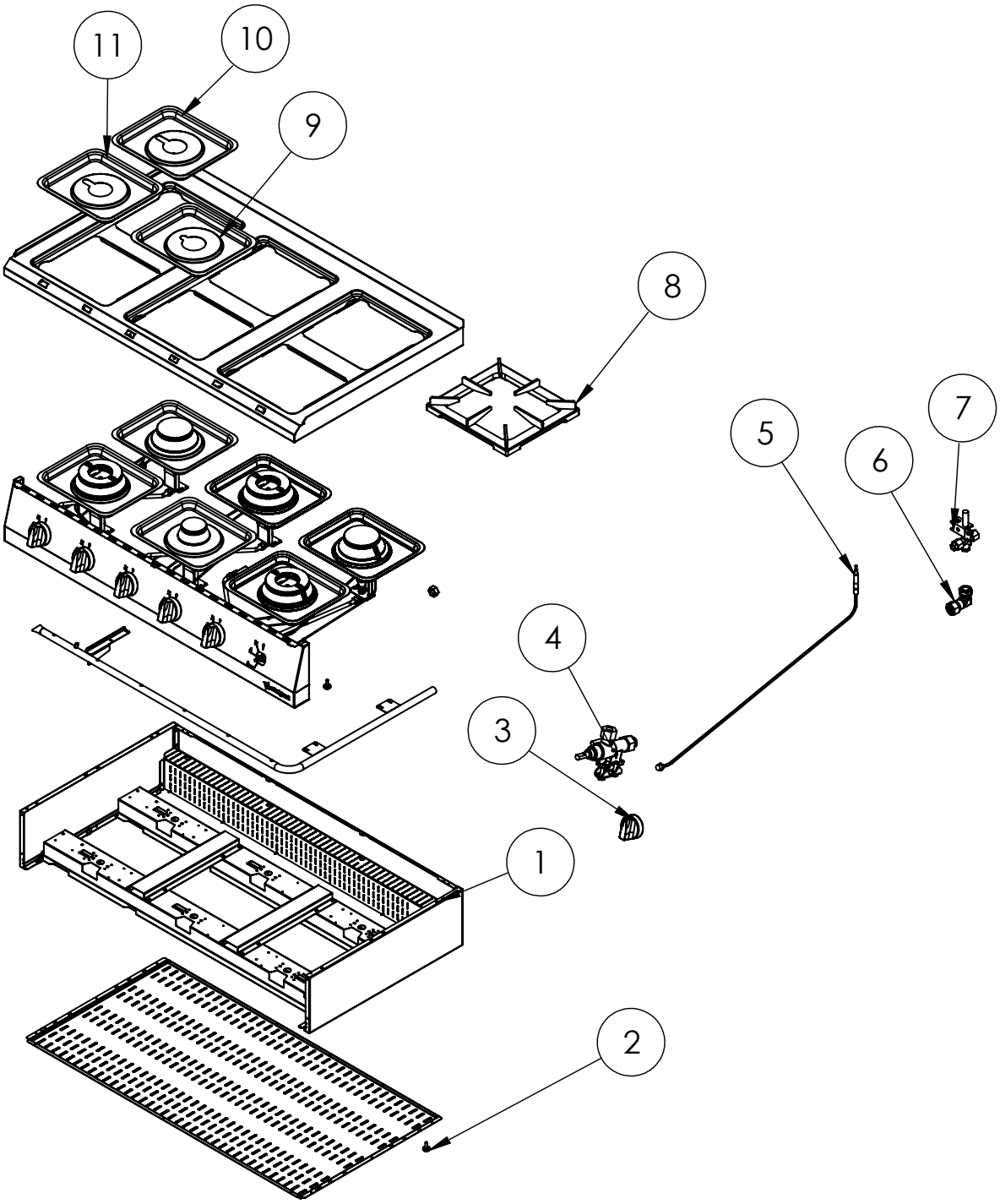

Wykaz części zamiennych

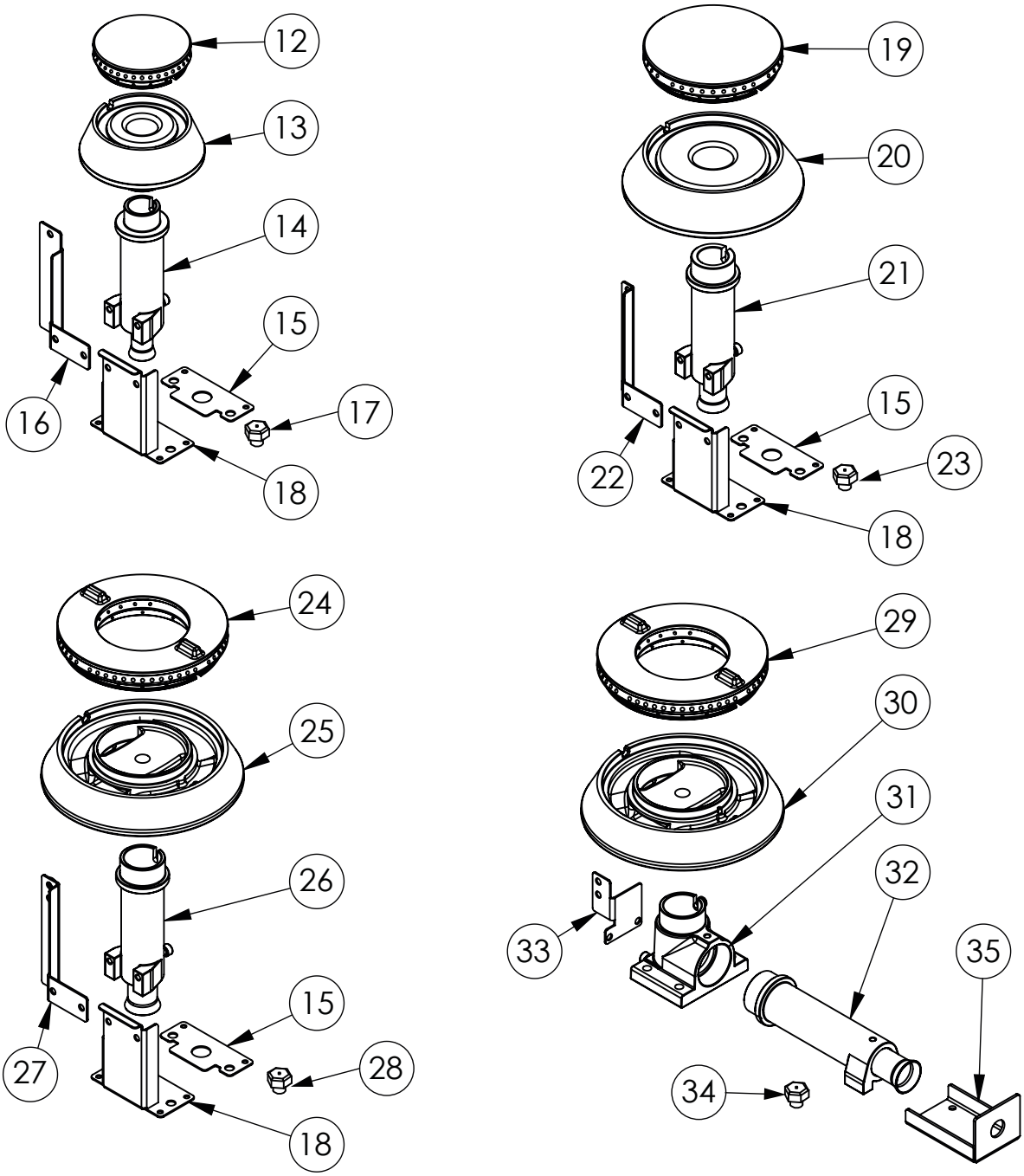

Wykaz części zamiennych

Nr części (V nr rys. nr części z rysunku)	Nazwa	Kod
V9707110V05-01	Korpus	
V9707110V05-02	Stopka	C010548
V9707110V05-03	Pokrętło	C011161
V9707110V05-04	Zawór	C008801
V9707110V05-05	Termopara	C008081
V9707110V05-06	Kolano	C009080
V9707110V05-07	Palnik pilota	C008078
V9707110V05-08	Ruszt	C009045
V9707110V05-09	Misa palnika 3,5 kW	
V9707110V05-10	Misa palnika 5 kW	
V9707110V05-11	Misa palnika 7/9 kW	
V9707110V05-12	Korona palnika 3.5kW	C009051
V9707110V05-13	Korpus palnika 3.5kW	C009052
V9707110V05-14	Inżektor 3.5kW	
V9707110V05-15	Wzmocnienie wspornika palnika pionowego	
V9707110V05-16	Wspornik pilota 3.5	
V9707110V05-17	Dysza palnika 3,5 kw	C007108
V9707110V05-18	Wspornik podstawy dyszy	
V9707110V05-19	Korona palnika 5kW	C009053
V9707110V05-20	Korpus palnika 5kW	C009054
V9707110V05-21	Inżektor 5kW	
V9707110V05-22	Wspornik pilota 5	C009081
V9707110V05-23	Dysza palnika 5 kw	C006358
V9707110V05-24	Korona palnika 7kW	C009040
V9707110V05-25	Korpus palnika 7kW	C009027
V9707110V05-26	Inżektor 7kW	
V9707110V05-27	Wspornik pilota 7	
V9707110V05-28	Dysza palnika 7 kw	C007720
V9707110V05-29	Nie dotyczy tego modelu produktu	
V9707110V05-30	Nie dotyczy tego modelu produktu	
V9707110V05-31	Nie dotyczy tego modelu produktu	
V9707110V05-32	Nie dotyczy tego modelu produktu	
V9707110V05-33	Nie dotyczy tego modelu produktu	
V9707110V05-34	Nie dotyczy tego modelu produktu	
V9707110V05-35	Nie dotyczy tego modelu produktu	